CE

Claus S.r.l. - Via S. Casadei, 5 - 47122 Forlì (FC) ITALY
08

EN 13659:2004
Persiana avvolgibile per uso esterno
Resistenza al carico del vento = Classe 6

CE

Claus S.r.l. - Via S. Casadei, 5 - 47122 Forlì (FC) ITALY
08

EN 13659:2004
Roller shutter for external use only
Wind resistance: Technical class 6

CLAUS®
LA FINESTRA PER MANSARDA

MADE IN ITALY

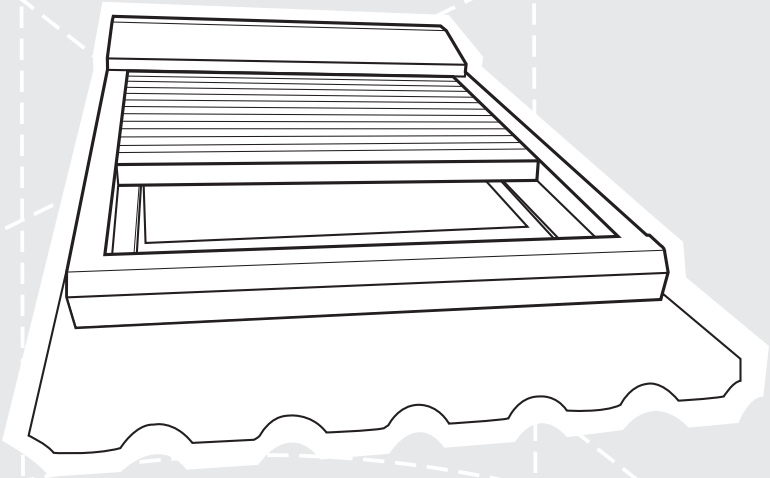

Persiana elettrica su finestra Style. Istruzioni per una corretta istallazione / External electric rolling shutter. Instructions for correct installation / Volet roulant électrique extérieur. Instructions pour une bonne installation / Persiana enrollable. Instrucciones para una correcta instalación / Estore de enrolar. Instruções para uma instalação correcta Elektrisches Rollo für das Fenster Style, Einbauanleitung Ηλεκτρική περσίδα γιαπαράθυρο Style, οδηγίες γιαμίασωστή εγκατάσταση

IT Attenzione: leggere con attenzione le presenti istruzioni prima di procedere con l'installazione e seguirle attentamente per conseguire una efficienza ottimale del prodotto. Conservare le istruzioni anche ad installazione ultimata.
La persiana avvolgibile Claus è stata realizzata per essere installata solo su finestre Claus. L'installazione su altri prodotti potrebbe essere causa di danni o cattivo funzionamento.

EN Warning: Read these instructions carefully before installation and follow them strictly to ensure ideal product performance. Keep these instructions in a safe place even after installation is completed.
The Claus rolling shutter has been designed for installation only on Claus windows. Installation on other products may lead to damage or malfunction.

FR Attention: lisez attentivement les présentes instructions avant de procéder avec l'installation et suivez-les soigneusement pour atteindre des performances optimales du produit. Conservez les instructions même après avoir complété l'installation. Le volet roulant Claus a été réalisé pour être installé exclusivement sur les fenêtres Claus.
Son installation sur d'autres produits pourrait causer des dommages ou un mauvais fonctionnement.

ES Atención: leer con atención las siguientes instrucciones antes de realizar la instalación y seguirlas atentamente para conseguir una óptima eficiencia del producto. Guardar las instrucciones incluso después de haber terminado la instalación. La persiana enrollable Claus ha sido producida para ser instalada sólo en las ventanas Claus. La instalación en otros productos podría causar daños o un mal funcionamiento

PT Atenção: leia atentamente as presentes instruções antes de proceder à instalação e siga-as escrupulosamente para obter uma eficácia óptima do produto. Guarde as instruções após a instalação. O estore de enrolar Claus foi concebido para ser instalado unicamente nas janelas Claus. A instalação noutros produtos pode provocar danos ou mau funcionamento.

DE Achtung: die Anleitungen vor Beginn des Einbaus sorgfältig lesen und zur Gewährleistung einer optimalen Produktleistung genau befolgen. Die Anleitungen auch nach erfolgtem Einbau aufbewahren. Das Rollo der Firma Claus lässt sich ausschließlich auf die Fenster Style von Claus montieren. Bei einem Einbau auf andere Produkte können Schäden oder Funktionsstörungen entstehen.

EL Προσοχή διαβάστε με προσοχή τις παρούσες οδηγίες πριν ξεκινήσετε την εγκατάσταση και ακολουθήστε τις προσεκτικά για να επιτύχετε την άριστη λειτουργία του προϊόντος. Φυλάξτε τις οδηγίες ακόμα και μετά την ολοκλήρωση της εγκατάστασης του προϊόντος. Η περσίδα περιστρεφόμενης κίνησης Claus μπορεί να εγκατασταθεί μόνο σε παράθυρα Style της Claus. Η εγκατάσταση σε άλλα προϊόντα μπορεί να προκαλέσει βλάβη ή δυσλειτουργία.

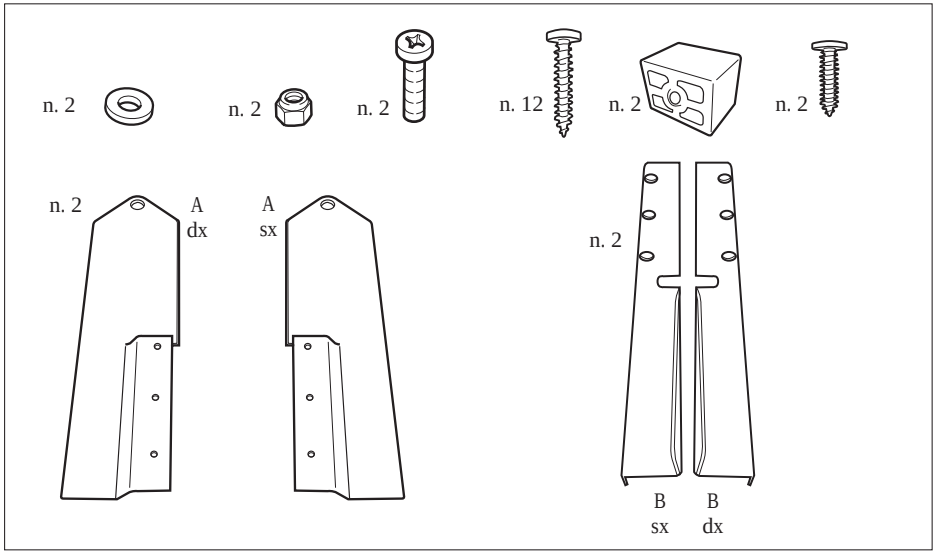

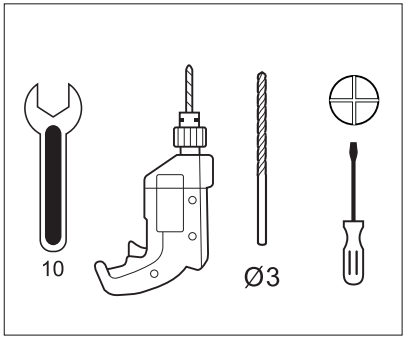

IT Accessori forniti

EN Accessories supplied

FR Accessoires fournis

ES Accessorios suministrados

PT Acessórios fornecidos

DE Im Lieferumfang enthaltenes Zubehör

EL Παρεχόμενα αξεσουάρ.

IT Utensili

EN Tools

FR Outils

ES Herramientas necesarias

PT Ferramentas necessárias

DE Erforderliches Werkzeug

EL Απαραίτητα εργαλεία

IT: Prima di iniziare l'installazione avvolgere il telo con un collegamento elettrico temporaneo, non forzare il telo con opera zioni manuali. Attenzione: tensione e frequenza di alimentazione 230V AC / 50Hz.

EN: Before performing installation, roll up the shutter using a temporary electric connection; do not force the shutter by performing manual operations. Warning: 230V AC / 50 Hz power supply voltage and frequency.

FR: Avant de commencer l'installation, roulez la toile par un branchement électrique temporaire, ne forcez pas la toile par des opérations manuelles. Attention: tension et fréquence d'alimentation 230V AC / 50Hz.

SP: Antes de empezar la instalación enrollar la lámina con una conexión eléctrica temporal, no forzar la lámina con operaciones manuales. Atención: tensión y frecuencia de alimentación 230V AC / 50Hz.

PT: Antes de começar a instalação rodear a tela de uma ligação eléctrica temporária; não a forçar com operações manuais. Atenção: tenção e frequência de alimentação 230V AC/50Hz.

DE: Vor dem Einbaubeginn den Stoffbehang mit einem vorübergehenden elektrischen Anschluss aufwickeln, den Stoffbehang nicht durch manuelle Maßnahmen überbeanspruchen. Achtung: Spannung und Versorgungsfrequenz 230V AC/50Hz.

EL: Πρινξεκινήσετε την εγκατάσταση περιστρέψτε το φύλλο της περσίδας με μίαπροσωρινή ηλεκτρική σύνδεση, μην πιέσετε τοφύλλο χειροκίνητα. Προσοχή: πίεση και συχνότητα τροφοδοσίας 230V AC/50Hz.

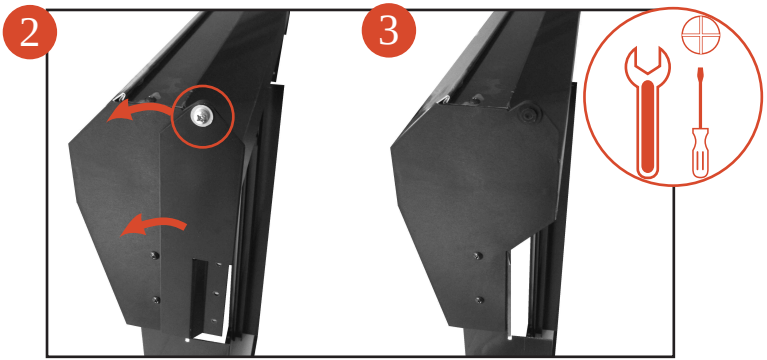

IT: Svitare la vite segnalata e rimuovere la staffa. Compiere l'operazione su entrambi i lati della persiana.

EN: Loosen the indicated screw and remove the bracket. Perform this operation on both sides of the shutter.

FR: Dévissez la vis indiquée et enlevez l'étrier. Effectuez cette opération sur les deux côtés du volet.

SP: Afloje el tornillo indicado y quite la abrazadera. Realice esta operación en ambos lados de la persiana.

PT: Desaperte o parafuso indicado e retire o grampo. Execute a operação nos dois lados do estore.

DE: Die angezeigte Schraube lösen und den Bügel entfernen. Diese Tätigkeit ist auf beiden Rolloseiten auszuführen.

EL: Ξεβιδώστε την βίδαπου υποδεικνύεται και αφαιρέστε το υποστήριγμα. Ολοκληρώστε τον χειρισμό και στις δύο πλευρές τηςπερσίδας.

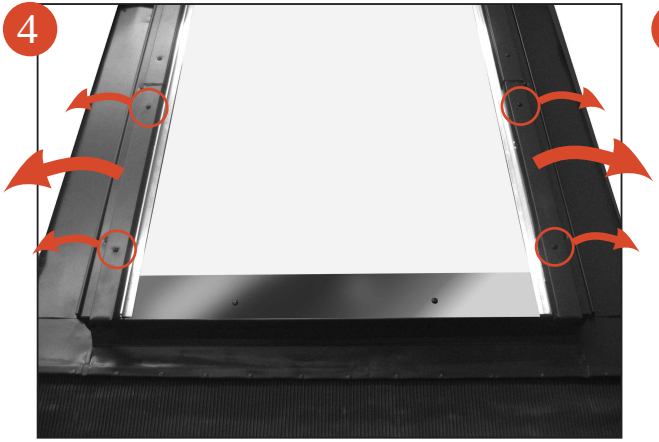

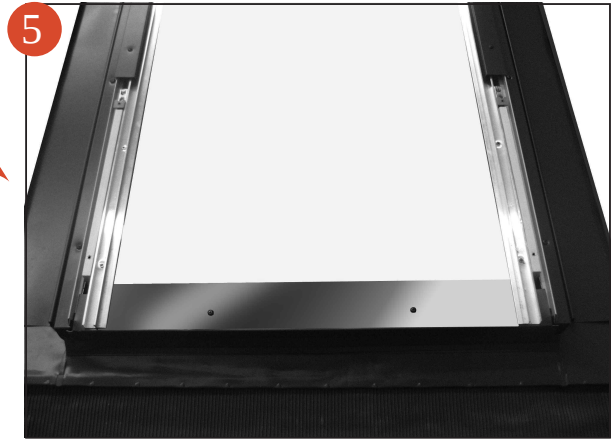

IT: Rimuovere le vite indicate ed i relativi profili.

EN: Remove the screws and their profiles.

FR: Enlever les vis et leurs profils.

SP: Quitar los tornillos y sus perfiles.

PT: Remover os parafusos e seus perfis

DE: Entfernen Sie die Schrauben und ihre Profile.

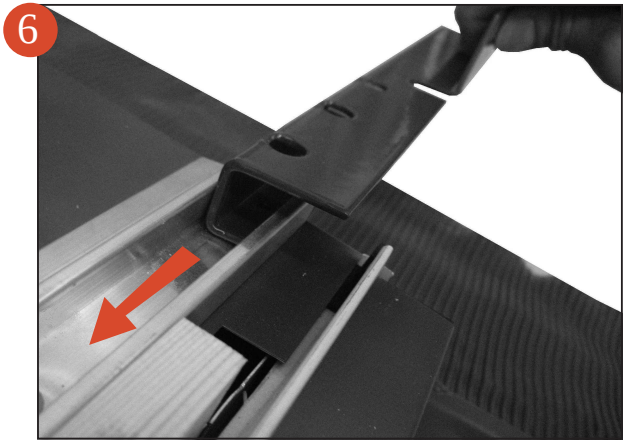

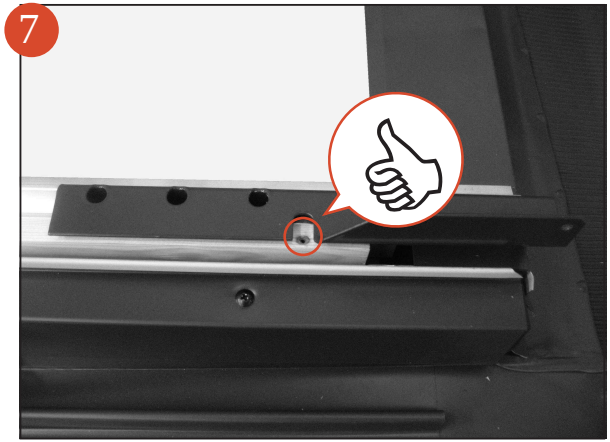

IT: Impostare la staffa sul fondo del canalino e introdurla fino a quando l'asola non sarà in corrispondenza del foro sul legno dove era posizionata la vite.

EN: Set the bracket on the bottom of the channel and introduce it until the hole is not in the hole on the wood where the screw was placed.

FR: Placez le support sur le fond du canal et elle introduit jusqu'à ce que le trou n'est pas dans le trou sur le bois de la vis a été placée.

SP: Establecer el soporte en la parte inferior del canal e introducirlo hasta que el agujero no está en el agujero en la madera donde se coloca el tornillo.

PT: Definir a faixa na parte inferior do canal, e apresentá-lo até o buraco não é o buraco na madeira onde foi colocado o parafuso.

DE: Setzen Sie die Halterung auf der Unterseite des Kanals und einführen, bis das Loch ist nicht in das Loch auf den Wald, wo die Schraube gebracht wurde.

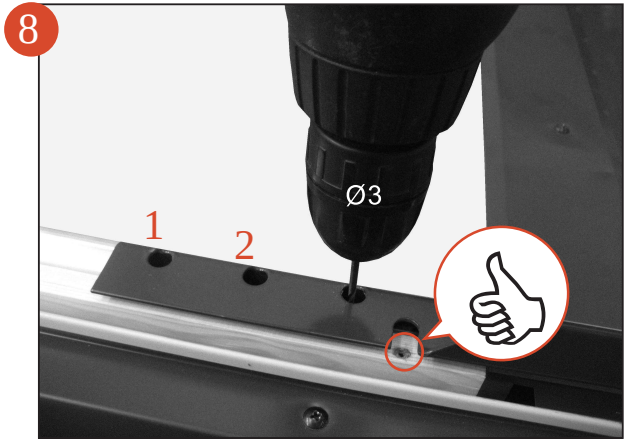

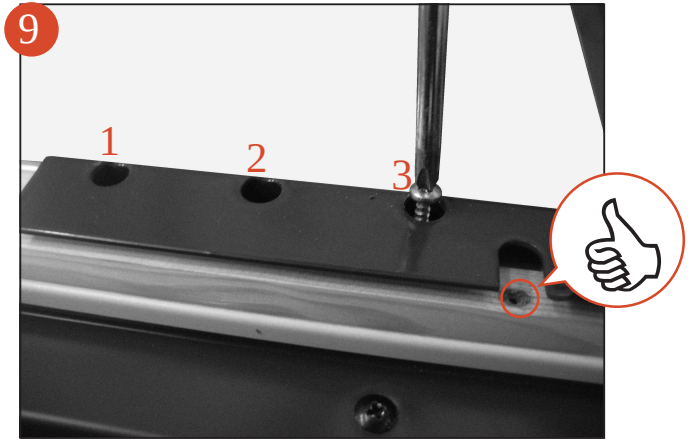

IT: Tenendo bene ferma l'asola in corrispondenza del foro, forare con punta Ø3 i tre riferimenti presenti sul fondo della staffa e fissarla sul fondo del canalino con le viti in dotazione. Serrare bene le viti, si consiglia l'utilizzo di una goccia di silicone sul foro dove dovrà essere serrata la vite.

EN: While holding the loop in the hole, drill tip Ø3 three references at the bottom of the bracket and fasten the bottom of the channel with the screws provided. Tighten the screws, you should use a drop of silicone on the holes where the screws should be tightened.

FR: Tout en maintenant la boucle dans le trou, mèche Ø3 trois références au bas du support et fixer le fond du canal avec les vis fournies. Serrer les vis, vous devez utiliser une goutte de silicone sur les trous où les vis doivent être serrées.

SP: Mientras mantiene el lazo en el agujero, punta de taladro Ø3 tres referencias en la parte inferior del soporte y fije la parte inferior del canal con los tornillos suministrados. Apriete los tornillos, debe usar una gota de silicona en los agujeros de los tornillos deben ser apretados.

PT: Mantendo o laço no buraco, ponta broca Ø3 três referências na parte inferior do suporte e fixe o fundo do canal com os parafusos fornecidos. Aperte os parafusos, você deve usar uma gota de silicone nos buracos onde os parafusos devem ser apertados.

DE: Halten Sie die Schleife in das Loch, befestigen Bohrerspitze Ø3 drei Referenzen an der Unterseite der Halterung und dem Boden des Kanals mit den mitgelieferten Schrauben. Ziehen Sie die Schrauben verwenden, sollten Sie einen Tropfen Silikon auf die Löcher, wo die Schrauben angezogen werden sollten.

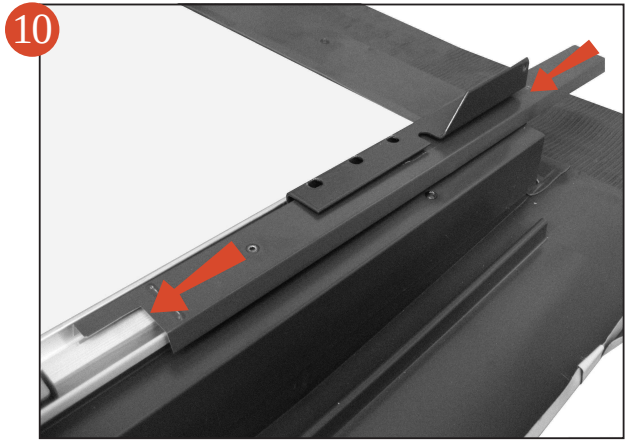

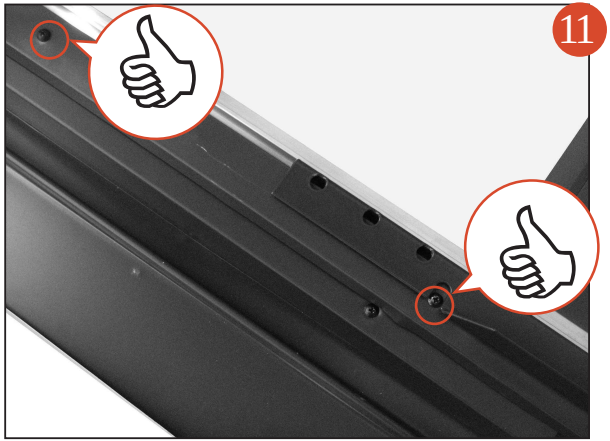

IT: Riposizionare i profili rimossi al punto 4 e fissarli nuovamente. Ripetere i punti 6, 7, 8 e 9 sull'altro lato della finestra.

EN: Reposition profiles removed in Step 4 and refit. Repeat steps 6,7,8 and 9 on the other side of the window

FR: Repositionner les profils retirés à l'étape 4 et le carénage. Répétez les étapes 6,7,8 et 9 de l'autre côté de la fenêtre

SP: Vuelva a colocar perfiles quitó en el paso 4 y vuelva a colocar. Repita los pasos 6,7,8 y 9 en el otro lado de la ventana

PT: Eposicionar perfis removidos na etapa 4 e reequipamento. Repita os passos 6,7,8 e 9 do outro lado da janela

DE: Neupositionierung Profile in Schritt 4 und wieder montieren entfernt.Wiederholen Sie die Schritte 6,7,8 und 9 auf der anderen Seite des Fensters

12

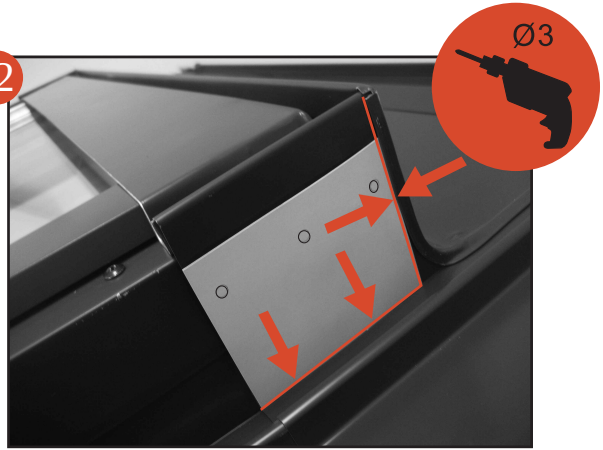

IT: Appoggiare, come mostra la foto, la dima di cartone sulla parte laterale superiore della finestra e forare con punta diametro 3 i riferimenti presenti . Compiere l'operazione su entrambi i lati della persiana.

EN: As shown in the picture, place the cardboard template on the window upper side and drill the reference holes using a 3 mm bit. Perform this operation on both sides of the shutter.

FR: Appuyez, comme montré dans la photo, le gabarit de carton sur la partie latérale supérieure de la fenêtre et percez les références présentes avec une pointe de 3 mm de diamètre. Effectuez cette opération sur les deux côtés du volet.

SP: Apoye, tal como vee en la foto, el escantillón de cartón en la parte lateral superior de la ventana y perfore mediante una broca de diámetro de 3 mm en los puntos de referencia de cada abrazadera. Realice esta operación en ambos lados de la persiana

PT: Encoste, como mostra a fotografia, a guia de cartão na parte lateral superior da janela e fure com uma broca de diâmetro 3 as marcas existentes. Execute a operação nos dois lados do estore.

DE: Die Pappschablone, wie auf dem Foto ersichtlich, auf die obere Fensterseite auflegen und mit einem Bohrerdurchmesser von 3 mm die vorgegebenen Bezugspunkte durchbohren. Diese Tätigkeit beidseitig ausführen.

EL: Ακουμπήστε, όπως δείχνει η φωτογραφία , το υποβοήθημα από χαρτόνι στο πάνω πλαινό μέρος του παραθύρου και τρυπήστε τα σχετικά σημεία με τρυπάνι διαμέτρου 3 . Ολοκληρώστε τον χειρισμό και στις δύο πλευρές της περσίδας

13

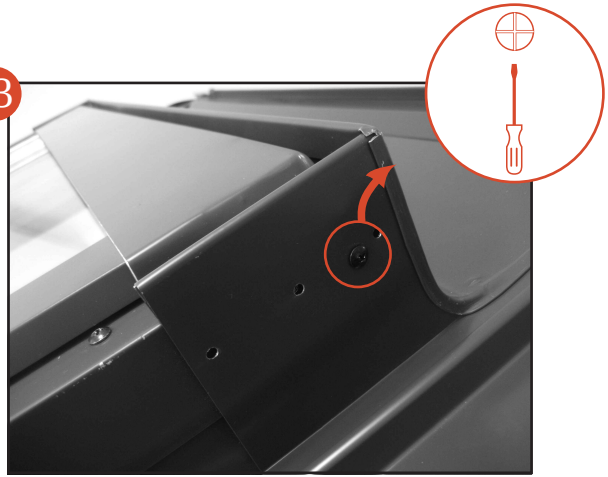

IT: Dopo avere eseguito i fori rimuovere la vite indicata. Compiere l'operazione su entrambi i lati della persiana.

EN: Once you have drilled the holes, remove the indicated screw. Perform this operation on both sides of the shutter.

FR: près avoir percé les trous, enlevez la vis indiquée. Effectuez cette opération sur les deux côtés du volet.

SP: Después de haber realizado los agujeros, quite el tornillo indicado. Realice esta operación en ambos lados de la persiana.

PT: Após realizar os furos, retire o parafuso indicado. Execute a operação nos dois lados do estore.

DE: Nachdem die Bohrlöcher gebohrt wurden, die angezeigte Schraube entfernen. Diese Tätigkeit auf beiden Rolloseiten ausführen.

EL: Αφού έχετε ανοίξει τις οπές αφαιρέστε την βίδα που υποδεικνύεται. Ολοκληρώστε τον χειρισμό και στις δύο πλευρές της περσίδας

14

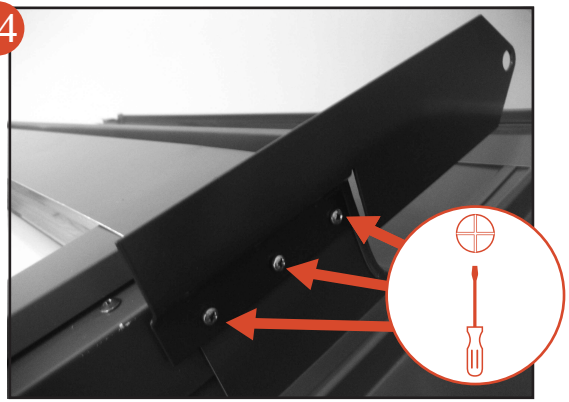

IT: Sovrapporre i fori delle staffe A dx e sx a quelli eseguiti al punto 6, fissare le staffe con le viti in dotazione.

EN: Position the holes in the brackets A (rht and lft) over the holes made according to step 6 and fasten the brackets using the screws provided.

FR: Superposez les trous des étriers A dx (droite) et sx (gauche) avec les trous percés au point 6, fixez les étriers à l'aide des vis fournies.

SP: Sobreponga los agujeros de las abrazaderas A (dcha. e izda.) a los agujeros hechos anteriormente según el punto 6 y fije las abrazaderas mediante los tornillos suministrados.

PT: Sobreponha os furos dos grampos A dx e sx aos furos realizados no ponto 6 e fixe os grampos com os parafusos em dotação.

DE: Die Bohrlöcher der Bügel A rechts und links mit den unter Punkt 6 ausgeführten in Übereinstimmung bringen und die Bügel mit den im Lieferumfang enthaltenen Schrauben befestigen.

EL: Βάλτε τις οπές των υποστηριγμάτων Α δεξιά και αριστερά πάνω από τις οπές που ανοίξατε στο σημείο 6, στερεώστε τ αυποστηρίγματα με τις βίδες που βρίσκονται στην συσκευασία.

15

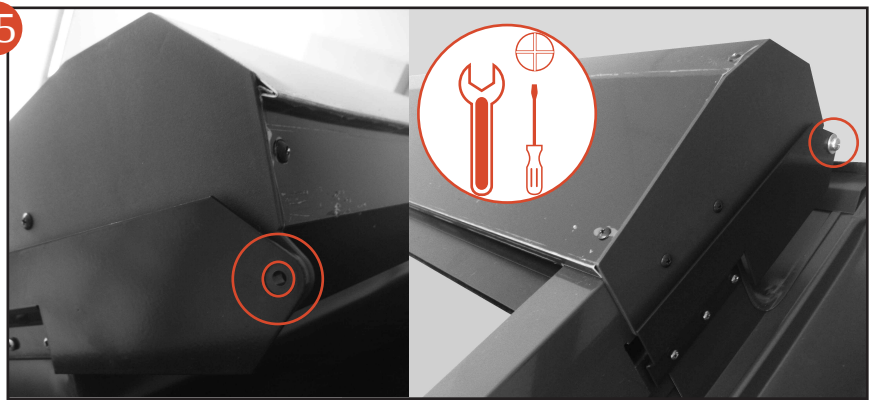

IT: Impostare il cassonetto della persiana nelle staffe A dx e sx . Inserire le boccole C presenti sulle cuffie laterali del cassonetto nei fori D delle staffe. Bloccare il cassonetto alle staffe A dx e sx con le viti rimosse al punto 2.
EN: Position the shutter housing box in the brackets A (rht and lft). Insert the bushings C on the lateral caps of the housing box into the holes D in the brackets. Lock the housing box to the brackets A (rht and lft) using the screws removed previously at step 2.
FR: Placez le caisson du volet dans les étriers A dx (droite) et sx (gauche). Insérez les bagues C présentes sur les coiffes latérales du caisson dans les trous D des étriers. Bloquez le caisson aux étriers A dx (droite) et sx (gauche) à l'aide des vis enlevées au point 2.
SP: Coloque el cajón de la persiana en las abrazaderas A (dcha. e izda.). Inserte los casquillos C presentes en las tapas laterales del cajón en los agujeros D de las abrazaderas. Fije el cajón de la persiana a las abrazaderas A (dcha. e izda.) mediante los tornillos que había quitado según el punto 2.
PT: Ajuste a caixa do estore nos grampos A dx e sx. Introduza as buchas C que se encontram nas protecções laterais da caixa nos furos D dos grampos. Fixe a caixa nos grampos A dx e sx com os parafusos retirados no ponto 2.
DE: Den Rollokasten rechts und links zwischen die Bügel setzen. Die auf dem Rollokasten seitlich sichtbaren Buchsen C in die Bohrlöcher D der Bügel einfügen. Den Rollokasten mit Hilfe der unter Punkt 2 entfernten Schrauben rechts und links an den Bügeln A befestigen.
EL: Τοποθετείστε την κασέτα της περσίδας στα υποστηρίγματα Α δεξιά και αρισ τερά. Εισάγετε τους δακτυλους C που βρίσκονται στα πλαινά καλύμματα τη κασέτας στις οπές D των υποστηριγμάτων. Μή λοκάρετε την κασέτα στα

16

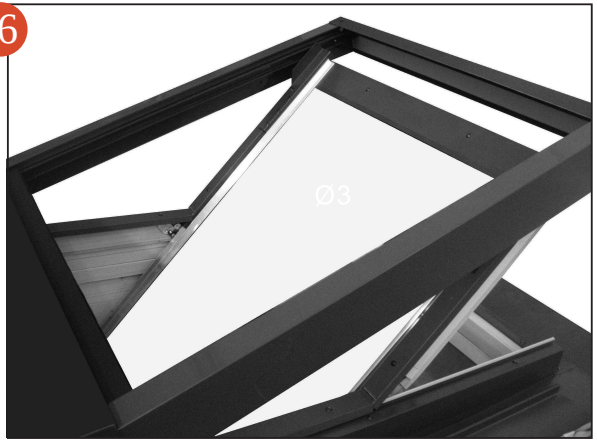

17

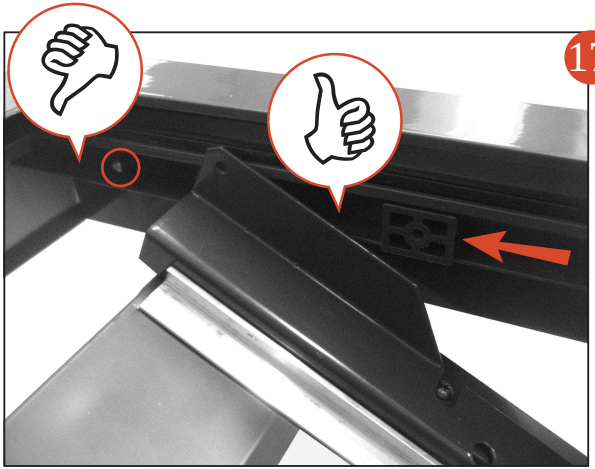

18

IT: Aprire un poco la finestra. Impostare l'inserto in plastica delle staffe B dx e sx nelle apposite sedi di scorrimento. Attenzione: l'inserto in plastica deve essere impostato dietro al perno presente nella sede di scorrimento.

EN: Slightly open the window. Position the brackets B plastic insert in the slide housings. Attention: the plastic insert must be positioned behind the pin in the slide housing.

FR: Ouvrez un peu la fenêtre. Placez l'insert en plastique des étriers B dx (droite) et sx (gauche) dans le bon logement. Attention: l'insert en plastique doit être positionné derrière le pivot présent dans le logement de glissement.

SP: Abra un poco la ventana. Coloque el soporte de plástico de las abrazaderas B (dcha. e izda.) en los asientos de deslizamiento. Atención: el soporte de plástico se debe colocar detrás del perno puesto en el asiento de deslizamiento

PT: Abra um pouco a janela. Coloque a espiga de plástico dos grampos B dx e sx nas calhas próprias. Atenção: a espiga de plástico deve ser colocada detrás do pino que se encontra na calha.

DE: Das Fenster ein wenig öffnen. Den Kunststoffeinsatz der Bügel B rechts und links in die vorgesehenen Gleitsitze einsetzen.
Achtung: Der Kunststoffeinsatz muss hinter den im Gleitsitz befindlichen Bolzen eingefügt werden.

EL: Τοιοθετήστε τα πλαστικά συμπληρώματα των υποστηριγμάτων Β δεξιά και αριστερά στα κατάλληλα σημεία ολίσθησης. Προσοχή το πλαστικό συμπλήρωμα πρέπει να τοποθετηθεί πίσω από τη βάση που βρίσκεται στον χώρο της ολίσθησης.

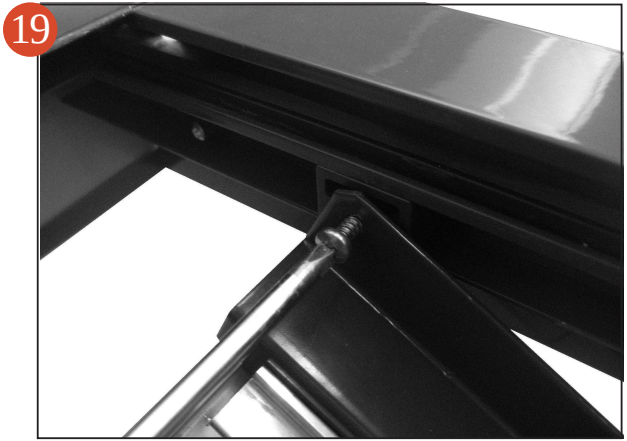

IT: Fissare l'inserto in plastica alla staffa con la vite in dotazione. Ripetere i punti 17, 18 e 19 sull'altro lato della finestra.

EN: Fix the plastic insert to the bracket with the screw. Repeat steps 17.18 and 19 on the other side of the window.

FR: Fixer les capuchons en plastique sur le support avec la vis. Répétez les étapes 17,18 et 19 de l'autre côté de la fenêtre.

SP: Fijar la pieza de plástico en el soporte con el tornillo. Repita los pasos 17,18 y 19 en el otro lado de la ventana.

PT: Fixar a inserção de plástico para o suporte com o parafuso. Repita os passos 17,18 e 19 do outro lado da janela.

DE: Befestigen Sie den Kunststoffeinsatz an der Halterung mit der Schraube.Wiederholen Sie die Schritte 17,18 und 19 auf der anderen Seite des Fensters.

21

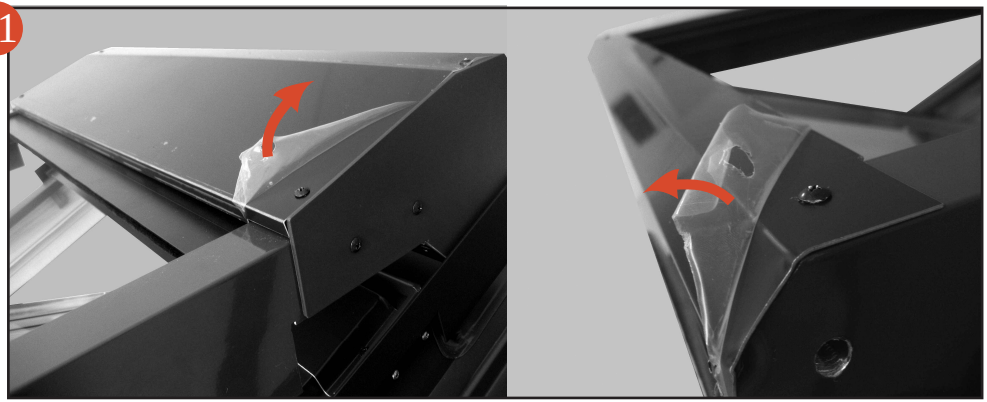

IT: Rimuovere le pellicole protettive.

EN: Remove the protective films

FR: Enlevez les pellicules de protection.

SP: Quite las películas de protección.

PT: Retire as películas de protecção.

DE: Schutzfilme entfernen

EL: Αφαιρέστε τις προστατευτικές ταινίες

IT: Attenzione: in zone geografiche con elevata tendenza a precipitazioni nevose, è consigliabile montare un blocca neve al di sopra della finestra per evitare scivolamenti di blocchi di neve in fase di disgelo.

EN: Attention: in areas with heavy snowfall, we recommend installing a snow-guard above the window to prevent melting snow from sliding off the roof.

FR: Attention : dans des zones géographiques où les précipitations neigeuses sont plus fréquentes, il est conseillé d'installer un dispositif bloque-neige au dessus de la fenêtre pour éviter tout glissement de blocs de neige pendant le dégel.

SP: Atención: en zonas geográficas con alta tendencia a precipitaciones de nieve, se aconseja la instalación encima de la ventana de una pieza de seguridad para la nieve para evitar la caída de bloques de nieve en deshielo.

PT: Atenção: em áreas geográficas com tendência marcada para queda de neve, aconselha-se a montar um anteparo contra a neve acima da janela para evitar que os blocos de neve deslizem durante o degelo.

DE: Achtung: in geographischen Gebieten mit hoher Wahrscheinlichkeit von Schneefällen wird es empfohlen, oberhalb des Fensters einen Schneestopper anzubringen. Somit wird der Rutsch von Schneeblöcken bei Tauwetter vermieden.

EL: Προσοχή: σε γεωγραφικές περιοχές με αυξημένη τάση για χιονοπτώσεις , συνιστάται να εγκατασταθεί πάνω από το παράθυρο ένας μηχανισμός μπλοκαρίσματος για το χιόνι για να αποφευχθούν ολισθήσεις μαζών χιονιού όταν θα λειώνει οπάγος.

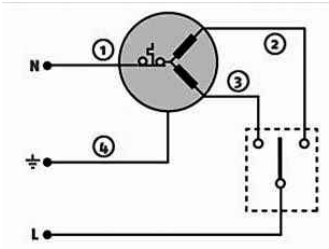

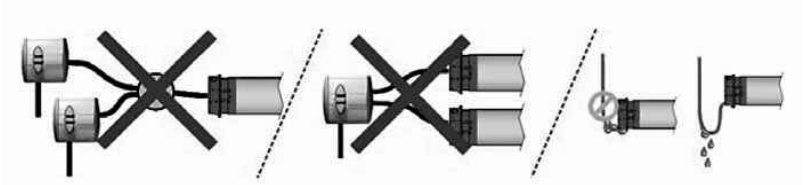

230v-50hz	
N Neutro / Neutral / Neutre / Neutral / Neutro / Neutral /Ουδέτερο	1 Blu / Blue / Bleu / Azul / Azul / Blau / Μπλέ
L Fase / Phase / Phase / Fase / Fase / Phase / Φάση	2 Marrone / Brown / Brun / Marròn / Marron / Braun / Καφέ
⏚ Terra / Earth / Terre / Tierra / Terra / Erde / Γείωση	3 Nero / Black / Noir / Negro / Preto / Schwarz / Μαύρο
	4 Giallo-verde / Yellow-green / Vert- jaun / Amarillo-verde / Verde-amarelo / Gelb-Grün / Κίτρινο-πράσινο

IT INDICAZIONI DI SICUREZZA

Le seguenti indicazioni di sicurezza ed avvertenze sono finalizzate a prevenire rischi e danni a persone o cose.
Conservare queste istruzioni!

Importanti indicazione di sicurezza per l'utilizzatore - Attenzione! L'omessa osservanza delle indicazioni qui elencate può causare lesioni gravi:

- Tutte le operazioni, connesse all'installazione dei dispositivi elettrici, ivi inclusa la manutenzione, possono essere effettuate solo da personale abilitato e autorizzato;
- Tenere i sistemi di comando fuori dalla portata dei bambini;
- Verificare regolarmente le buone condizioni di usura e funzionamento degli avvolgibili;
- Non utilizzare gli avvolgibili qualora vi siano persone od oggetti nella zona di pericolo;
- Controllare la zona di pericolo durante il funzionamento degli avvolgibili.
- Fermare gli avvolgibili e interrompere la corrente ogniqualvolta si rendessero necessari lavori di manutenzione e di pulizia.

Importanti indicazioni di sicurezza per il personale incaricato del montaggio - Attenzione! L'omessa osservanza delle indicazioni qui elencate può causare lesioni gravi:

- Rispettare le indicazioni di sicurezza EN 60 335-2-97: 2000
- Tutte le operazioni, connesse all'installazione dei dispositivi elettrici, ivi inclusa la manutenzione, possono essere effettuate solo da personale abilitato e

autorizzato. Alcune parti degli impianti e apparecchi elettrici ed elettronici, sono soggette a pericolose scariche elettriche. Gli interventi eseguiti da personale non abilitato e l'omessa osservanza delle indicazioni possono causare lesioni a persone e danni a cose.
- É fatto obbligo, osservare tutte le norme e disposizioni in vigore relative alla installazione dei prodotti elettrici.
- Possono essere utilizzati solo ricambi e accessori omologati da Claus. Nel caso in cui siano utilizzati prodotti non autorizzati o eseguite modifiche agli accessori, il produttore o rivenditore non risponde per danni arrecati o risultanti a persone o cose.
- Prima della installazione, togliere l'alimentazione elettrica a tutti i cavi o dispositivi di comando non indispensabili ai fini dell'esercizio.
- Accertarsi che le parti mobili siano a debita distanza da altri oggetti.
- Rispettare le distanze di sicurezza secondo DIN EN 294.
- É necessario installare a monte del circuito elettrico un dispositivo di taglio omnipolare con un apertura dei contatti di almeno 3mm;
- Prima di effettuare qualsiasi intervento di manutenzione, togliere l'alimentazione al motore e/o ai dispositivi di controllo;
- Se il cavo di alimentazione è danneggiato, il motore deve essere riportato al Servizio Assistenza CLAUS srl per evitare danni; - Non consentire ai bambini di giocare con i controlli o con il prodotto portante. Per qualsiasi questione riguardante l'installazione dei motori, sistemi di comando, accessori meccanici ed elettrici per favore contattateci al nostro indirizzo mail: info@claus.it oppure al numero verde 800 24 60 42 attivo dalle 14,30 alle 17,30

COLLEGAMENTO ELETTRICO

Il cablaggio elettrico deve rispettare le normative CEI in vigore. La realizzazione dell'impianto elettrico definitivo è riservato, secondo le disposizioni della legge 46/90,esclusivamente all'elettricista.

ATTENZIONE: Si devono rispettare la norme vigenti al momento dell'installazione e si raccomanda di non collegare mai due o più persiane allo stesso invertitore, senza utilizzare un comando di gruppo. Non utilizzare interruttori della luce. Non connettere due o più invertitori alla stessa persiana. Le persiane non possono essere collegate in parallelo.

EN

SAFETY INSTRUCTIONS

The following safety instructions and warnings aim at preventing risks and damage to people and things.
Keep these instructions in a safe place!
Important safety instructions for the user - Warning! The failure to respect these instructions may cause serious injuries:
-All operations relating to the installation of electrical devices, including maintenance, must be performed exclusively by qualified and authorised personnel;
- Keep control systems out of reach of children;
- Regularly check rolling shutters to make sure that they are not excessively worn out and operating correctly;
- Never operate rolling shutters whenever there are people or objects in the danger zone;
- Keep the danger area under control during rolling shutter operation;
- Stop the rolling shutter and switch off the power supply whenever maintenance or cleaning operations must be performed.
Important safety instructions for assembly personnel - Warning! The failure to respect these instructions may cause serious injuries:
- Respect EN 60 335-2-97: 2000 safety instructions;
- All operations regarding the installation and maintenance of electrical devices must be performed only by qualified authorised personnel. Some parts of the electric and electronic systems and devices are subject to dangerous electric discharge. Operations

performed by unauthorised personnel and the failure to respect the instructions provided may cause serious damage and injuries;
-All laws and regulations in force regarding the installation of electrical products must be strictly followed;
- Use only spare parts and accessories certified by Claus. The manufacturer and/or dealer declines all liability for damages or injury whenever unauthorised products have been used or unauthorised modifications have been made to the accessories.
- Before installation, disconnect the power supply from all cables or control devices not required for the operation;
- Make sure that the moving parts are all at a safe distance from all other objects;
- Respect DIN EN 294 safety distances;
- A multiple pole isolation device with a contact opening of at least 3 mm must be installed upstream the electric circuit;

FR

INSTRUCTIONS DE SECURITE

Les instructions de sécurité et avertissements suivants visent choses. Conservez ces instructions!

Instruction de sécurité importante pour l'utilisateur. Attention! dommages:

- Toutes les opérations, liées à l'installation des dispositifs par du personnel habilité et autorisé;
- Tenez les systèmes de commande hors de la portée des
- Vérifiez régulièrement les conditions d'usure et de fonctionnement
- N'utilisez pas les volets roulants au cas où il y aurait des
- Contrôlez la zone de danger pendant le fonctionnement
- Arrêtez les volets roulants et coupez le courant lorsque

Instructions de sécurité importantes pour le personnel chargé cidessus peut causer de graves dommages:

- Respectez les normes de sécurité EN 60 335-2-97: 2000
- Toutes les opérations, liées à l'installation des dispositifs par du personnel habilité et autorisé. Certaines parties soumises à de dangereuses décharges électriques. Les interventions des instructions peuvent causer des dommages aux personnes
- Il est obligatoire d'observer toutes les normes et les dispositions
- Seules les pièces de rechange et les accessoires homologués autorisés seraient utilisés ou des modifications aux accessoires des dommages causés aux personnes ou choses;
- Avant l'installation, coupez l'alimentation électrique à fins de l'activité;
- Vérifiez que les parties mobiles sont à la bonne distance
- Respectez les distances de sécurité selon DIN EN 294;
- Il est nécessaire d'installer en amont du circuit électrique un dispositif de coupe omnipolaire avec une ouverture des contacts d'au moins 3 mm;
- Avant d'effectuer toute intervention d'entretien, coupez l'alimentation au moteur et/ou aux dispositifs de contrôle;
- Si le câble d'alimentation est endommagé, le moteur doit être renvoyé au Service Assistance CLAUS srl pour éviter tout dommage;
- Ne permettez pas aux enfants de jouer avec les contrôles ou avec le produit porteur. Pour tout problème concernant l'installation des moteurs, des systèmes de commande, des accessoires mécaniques et électriques, nous vous prions de nous contacter à notre adresse email: info@claus.it .

RACCORDEMENT ELECTRIQUE

Le câblage électrique doit respecter les normes CE en vigueur. La réalisation de l'installation électrique définitive est réservée exclusivement à l'électricien, selon les dispositions de la loi italienne n° 48 de 1990.

ATTENTION: On doit respecter les normes en vigueur au moment de l'installation et il est recommandé de ne brancher jamais deux ou plusieurs volets au même inverseur sans utiliser une commande de groupe. N'utilisez pas d'interrupteurs de lumière. Ne branchez pas deux ou plusieurs inverseurs au même volet. Les volets ne peuvent pas être branchés en parallèle.

ES

INDICACIONES DE SEGURIDAD

Las siguientes indicaciones de seguridad y advertencias se realizan para prevenir riesgos y daños a personas o cosas. Guardar estas instrucciones!

Indicaciones importantes de seguridad para el usuario - Atención! La no observancia de las instrucciones aquí indicadas puede causar graves lesiones:

- Todas las operaciones para la instalación de los dispositivos eléctricos, incluido el mantenimiento, deben ser realizadas sólo por personal capacitado y autorizado;
- Mantener los sistemas de mando fuera del alcance de los niños;
- Comprobar regularmente las buenas condiciones de consumo y funcionamiento de los sistemas enrollables;
- No utilizar los enrollables cuando haya personas u objetos en la zona de peligro;
- Controlar la zona de peligro durante el funcionamiento de los enrollables;
- Parar los enrollables e interrumpir la corriente todas las veces que fueran necesarios durante los trabajos de mantenimiento y de limpieza.

Indicaciones importantes de seguridad para el personal encargado del montaje - Atención! La no observancia de las instrucciones aquí indicadas puede causar graves lesiones:

- Respetar las indicaciones de seguridad EN 60 335-2-97: 2000;
- Todas las operaciones para la instalación de los dispositivos eléctricos, incluido el mantenimiento, deben ser realizadas sólo por personal capacitado y autorizado;
- Algunas partes de las instalaciones y aparatos eléctricos y electrónicos están sujetas a peligrosas descargas eléctricas;
- Las intervenciones realizadas por personal no capacitado y la inobservancia de las indicaciones pueden causar lesiones a personas y daños a cosas;
- Es obligatorio observar todas las normas y disposiciones vigentes que atañen a la instalación de los productos eléctricos;
- Se pueden utilizar sólo repuestos o accesorios homologados por Claus. En el caso de que se utilicen productos no autorizados o se realicen modificaciones a los accesorios, el fabricante o el revendedor no responden por los daños sufridos o que resulten a personas o cosas;
- Se pueden utilizar sólo repuestos o accesorios homologados por Claus. En el caso de que se utilicen productos no autorizados o se realicen modificaciones a los accesorios, el fabricante o el revendedor no responden por los daños sufridos o que resulten a personas o cosas;
- Comprobar que las partes móviles estén a la debida distancia de otros objetos;
- Respetar las distancias de seguridad conforme a DIN EN 294;
- Es necessario instalar antes del circuito eléctrico un dispositivo de corte omnipolar con apertura de los contactos de al menos 3 mm;
- Antes de empezar cualquier tarea de mantenimento, quitar la alimentación del motor y/o de los dispositivos de control;
- Si el cable de alimentación está dañado, llevar el motor al Servicio de Asistencia CLAUS srl para evitar cualquier daño;
- No permitir que los ñiños jueguen con los controles o con el aparato de sustentación. Para cualquier asunto relativo a la instalación de los motores, sistemas de mando, accesorios mecánicos y eléctricos, les recomendamos que nos escriban a nuestra dirección de correo electrónico info@claus.it.

CONEXIÓN ELÉCTRICA

La conexión eléctrica debe cumplir con las normas CEI en vigor. La ejecución de la instalación eléctrica definitiva debe ser efectuada únicamente por un electricista, de acuerdo con la ley 46/90.

ATENCIÓN: se deberán cumplir las normas vigentes en el momento de la instalación y se recomienda no conectar nunca dos o más persianas al mismo invertidor, sin utilizar un mando de grupo. No utilizar los interruptores de la luz. No conectar dos o más invertidores a la misma persiana. Las persianas no se pueden conectar en paralelo.

PT

DIRECTIVAS DE SEGURANÇA

As directivas de segurança têm por objectivo prevenir os riscos de danos pessoais e materiais. Guardar estas directivas!

Directivas Importantes para a segurança do utilizador - Atenção! O não cumprimento das directivas do manual pode provocar lesões graves:

- Todas as operações ligadas à instalação dos dispositivos eléctricos, incluindo a manutenção, devem ser efectuadas apenas por pessoal qualificado e autorizado.;
- Manter os sistemas de comando fora do alcance das crianças;
- Verificar as condições de desgaste e de funcionamento dos estores;
- Não utilizar os estores se estiverem pessoas ou objectos presentes na zona de perigo;
- Controlar a zona de perigo durante o funcionamento dos estores de enrolar;
- Parar os estores e cortar a corrente ao efectuar trabalhos de manutenção e de limpeza.

Directivas de segurança para o pessoal responsável pela montagem - Atenção! O não cumprimento das directivas do manual pode provocar lesões graves:

- Respeitar as directivas de segurança EN 60 335-2-97: 2000;
- Todas as operações ligadas à instalação dos dispositivos eléctricos, incluindo a manutenção, devem ser efectuadas apenas por pessoal qualificado e autorizado;
- Algumas partes das instalações e aparelhos eléctricos e electrónicos estão sujeitas a descargas eléctricas perigosas;
- As intervenções executadas por pessoal não habilitado e o não cumprimento das directivas podem causar lesões graves às pessoas e danos nos bens;
- É obrigatório cumprir todas as regras e normas em vigor relativas à instalação dos equipamentos eléctricos;
- Utilizar apenas peças sobresselentes e acessórios homologados pela Claus;
- Em caso de utilização de produtos não autorizados e de alterações nos acessórios, o produtor ou revendedor não se responsabilizam por danos pessoais nem materiais;
- Antes da instalação, cortar a alimentação eléctrica a todos os cabos ou dispositivos de comando não indispensáveis;
- Certificar-se de que as partes móveis estão a uma distância suficiente de outros objectos;
- Cumprir as distâncias de segurança previstas pela DIN EN 294;
- É necessário instalar, anterior ao circuito eléctrico, um dispositivo de corte omnipolar com uma abertura dos contactos de pelo menos 3mm;
- Antes de efectuar qualquer intervenção de manutenção, corte a alimentação ao motor e/ou aos dispositivos de controlo;
- Se o cabo de alimentação estiver danificado, o motor tem de ser devolvido ao Serviço de Assistência CLAUS srl para evitar danos;
- Não deixe brincar as crianças com os comandos ou com o produto de suporte. Para qualquer questão relativa à instalação dos motores, sistemas de comando, acessórios mecânicos e eléctricos, por favor contacte-nos através do endereço e-mail: info@claus.it.

LIGAÇÃO ELÉCTRICA

A ligação eléctrica tem de respeitar a legislação CEI em vigor. A realização da instalação eléctrica definitiva é reservada, segundo as disposições da lei 46/90, exclusivamente a um electricista.

ATENÇÃO: tem de ser respeitada a legislação em vigor no momento da instalação e nunca ligue dois ou mais estores ao mesmo inversor, sem utilizar um comando de grupo. Não utilize interruptores da luz. Não ligue dois ou mais inversores ao mesmo estore. Os estores não podem ser ligados em paralelo.

DE

SICHERHEITSHINWEISE

Nachfolgende Sicherheitshinweise und Warnungen dienen der Vorbeugung von Personen- und Sachschäden.
Diese Anleitungen bitte aufbewahren!

Wichtige Sicherheitshinweise für den Bediener - Achtung! Die Nichtbeachtung nachstehend genannter Hinweise kann schwere Verletzungen zur Folge haben:

- Alle mit dem Einbau der elektrischen Vorrichtungen einhergehenden Tätigkeiten, inklusiv der Wartung, dürfen ausschließlich von qualifiziertem und autorisiertem Personal durchgeführt werden;
- Die Steuersysteme müssen sich außerhalb der Reichweite von Kindern befinden;
- Den Rollladen regelmäßig auf Verschleiß und Funktionstüchtigkeit prüfen;
- Vor der Benutzung der Rollläden muss sicher gestellt werden, dass sich keine Personen oder Gegenstände im Gefahrenbereich befinden;
- Den Gefahrenbereich während des Rollladenbetriebs kontrollieren;
- Zur Durchführung von Wartungs- und Reinigungstätigkeiten muss der Rollladen stets still stehen und der Strom unterbrochen werden.

Wichtige Sicherheitshinweise für das mit der Montage beauftragte Personal - Achtung! Die Nichtbeachtung nachfolgend aufgelisteter Hinweise kann schwere Verletzungen zur Folge haben:

- Die Sicherheitsangaben EN 60 335-2-97:2000 einhalten
- Alle mit dem Einbau der elektrischen Vorrichtungen einhergehenden Tätigkeiten, inklusiv der Wartung, dürfen ausschließlich von qualifiziertem und autorisiertem Personal durchgeführt werden. Einige Teile der elektrischen und elektronischen Anlagen und Geräte bergen eine große Gefahr von elektrischen Entladungen. Von nicht qualifiziertem Personal durchgeführte Tätigkeiten und die Nichtbeachtung der Angaben können Personen- oder Sachschäden zur Folge haben.
- Die geltenden Richtlinien und Vorgaben zum Einbau von Elektroprodukten sind ausnahmslos einzuhalten.
- Es dürfen ausschließlich von Claus abgenommene Ersatzteile und abgenommenes Zubehör verwendet werden. Sollten nicht genehmigte Produkte verwendet oder Veränderungen am Zubehör vorgenommen werden, übernehmen der Hersteller oder Händler keine Haftung für verursachte Personen- und/oder Sachschäden;
- Vor dem Einbau die elektrische Versorgung von allen für den Betrieb unentbehrlichen Kabeln oder Steuervorrichtungen nehmen.
- Sicherstellen, dass die beweglichen Teile ausreichend Abstand zu anderen Gegenständen einhalten;
- Den Sicherheitsabstand gemäß DIN EN 294 einhalten;
- Vor den Elektrokreis muss eine omnipolare Unterbrechungsvorrichtung mit einer Kontaktöffnung von mindestens 3 mm montiert werden;
- Vor der Ausführung jeglicher Wartungstätigkeiten die Stromversorgung des Motors und/oder der Steuervorrichtungen unterbrechen;
- Sollte das Netzkabel Beschädigungen aufweisen muss der Motor zur Vermeidung von Schäden zum Claus Kundendienst gebracht werden; - Kindern ist das Spielen mit den Steuerungen oder dem tragenden Produkt untersagt. Bei allen Fragen zum Einbau der Motoren, der Steuersysteme, des mechanischen und elektrischen Zubehörs können Sie Kontakt mit uns aufnehmen: E-Mail info@Claus.it.

ELEKTRISCHER ANSCHLUSS

Die elektrische Verkabelung muss den geltenden IEC-Vorschriften entsprechen. Die Umsetzung der fertigen elektrischen Anlage ist gemäß der gesetzlichen Bestimmung 46/90 ausschließlich dem Elektriker vorbehalten.

ACHTUNG: Die zum Zeitpunkt des Einbaus geltenden Vorschriften sind zu berücksichtigen. Zwei oder mehrere Rollläden dürfen niemals ohne Verwendung einer Anlagensteuerung an denselben Inverter angeschlossen werden. Keine Lichtschalter benutzen. Keinesfalls zwei oder mehrere Inverter an denselben Rollladen anschließen. Die Rollläden lassen sich nicht parallel schalten.

EL

ΟΔΗΓΙΕΣ ΑΣΦΑΛΕΙΑΣ

Οπαρακάτω οδηγίες ασφαλείας και προειδοποιήσεις έχουν σκοπό την πρόληψη κινδύνων και βλαβών σε άτομα ή αντικείμενα.
Φυλάξτε αυτές τις οδηγίες!

Σημαντικές οδηγίες ασφαλείας για τον χρήστη – Προσοχή! Η παράλειψη συμμόρφωσης στις παρακάτω οδηγίες μπορεί να προκαλέσει σοβαρούς τραυματισμούς:

- Όλοι οι χειρισμοί που σχετίζονται με την εγκατάσταση ηλεκτρικών συσκευών, συμπεριλαμβανομένης της συντήρησης, μπορούν να πραγματοποιηθούν μόνο από αρμόδιο και εξουσιοδοτημένο προσωπικό;
- Κρατείστε τα συστήματα ελέγχου μακρυά από παιδιά
- Ελέγχετε συστηματικά τις καλές συνθήκες λειτουργίας ήφθοράς των ρολών;
- Μην χρησιμοποιείτε τα ρολά ενώ υπάρχουν άτομα ή αντικείμενα στη ζώνη κινδύνου;
- Ελέγξτε την ζώνη κινδύνου κατά την διάρκεια της λειτουργίας των ρολών;
- Σταματήστε την λειτουργία των ρολών και διακόψτε την παροχή ρεύματος κάθε φορά που είναι απαραίτητες εργασίες συντήρησης και καθαρισμού.

Σημαντικές οδηγίες ασφαλείας για το προσωπικό που αναλαμβάνει την συναρμολόγηση – Προσοχή! Η παράλειψη συμμόρφωσης στις παρακάτω οδηγίες μπορεί να προκαλέσει σοβαρούς τραυματισμούς:

- Τηρείτε τις ενδείξεις ασφαλείας EN 60 335-2-97:2000
- Όλοι οι χειρισμοί, που σχετίζονται με την εγκατάσταση ηλεκτρικών συσκευών, συμπεριλαμβανομένης της συντήρησης, μπορούν να πραγματοποιηθούν μόνο από αρμόδιο και εξουσιοδοτημένο προσωπικό. Μερικό μέρη της εγκατάστασης και των ηλεκτρικών και ηλεκτρονικών συσκευών υπόκεινται σε επικίνδυνες ηλεκτρικές εκκενώσεις. Οι εμπλοκές που πραγματοποιούνται από μη-αρμόδιο προσωπικό και η παράλειψη συμμόρφωσης στις ενδείξεις μπορούν να προκαλέσουν τραυματισμούς σε άτομα και βλάβες σε αντικείμενα.
- Η συμμόρφωση σε όλους τους κανονισμούς και διατάξεις εν ισχύ σχετικά με την εγκατάσταση των ηλεκτρικών προϊόντων είναι υποχρεωτική.
- Να χρησιμοποιούνται μόνο ανταλλακτικά και αξεσουάρ επικυρωμένα από την Claus. Αν χρησιμοποιηθούν προϊόντα που δεν είναι πιστοποιημένα ή αν γίνουν μετατροπές στα αξεσουάρ, ο κατασκευαστής ή ο αντιπρόσωπος δεν φέρει ευθύνη για άμεσες ή έμμεσες βλάβες/τραυματισμούς σε άτομα ή αντικείμενα.
- Πριν την εγκατάσταση, διακόψτε την ηλεκτρική τροφοδοσία προς όλα τα καλώδια ή χειριστήρια που δεν είναι απαραίτητα για την συγκεκριμένη διαδικασία
- Βεβαιωθείτε ότι τα κινητά μέρη βρίσκονται σε μία κατάλληλη απόσταση από άλλα αντικείμενα
- Τηρείτε τις αποστάσεις ασφαλείας σύμφωνα με την διάταξη DIN EN 294.
- Είναι αναγκαίο να εγκατασταθεί στην κορυφή του ηλεκτρικού κυκλώματος ένας διακόπτης με άνοιγμα επαφών τουλάχιστον 3 χιλιοστών.
- **Πριν να πραγματοποιηθεί οποιαδήποτε επέμβαση συντήρησης, διακόψτε την τροφοδοσία προς το μοτέρ ή/και στα χειριστήρια;**
- Αν το καλώδιο της τροφοδοσίας είναι καταστραμμένο, το μοτέρ πρέπει να επιστραφεί στην Υπηρεσία Υποστήριξης Πελάτη της Claus Srl για να αποφευχθούν βλάβες; - Μην επιτρέψετε σε παιδιά να παίζουν με τα χειριστήρια ή με την βάση τους. Για οποιαδήποτε ερώτηση σχετικά με την εγκατάσταση των μοτέρ, συστημάτων ελέγχου, μηχανικών και ηλεκτρικών αξεσουάρ σας παρακαλούμε να επικοινωνήσετε μαζί μας στην εξής ηλεκτρονική διεύθυνση **info@claus.it**

ΗΛΕΚΤΡΙΚΗ ΣΥΝΔΕΣΗ

Το σύστημα ηλεκτρικών καλωδίων πρέπει να τηρεί τους ισχύοντες κανονισμούς CEI. Σύμφωνα με το νομικό σχέδιο 46/90 η υλοποίηση της οριστικής ηλεκτρικής εγκατάστασης είναι αποκλειστική αρμοδιότητα ηλεκτρολόγου.

ΠΡΟΣΟΧΗ: Κατά την διάρκεια της εγκατάστασης πρέπει να τηρούνται οι ισχύοντες κανονισμοί και συνιστάται να μην συνδέονται δύο ή περισσότερες περσίδες στον ίδιο εναλλάκτη, χωρίς να ρησιμοποιείται κατάλληλο πολλαπλό χειριστήριο. Μην χρησιμοποιείτε διακόπτες ρεύματος. Μην συνδέετε δύο ή περισσότερους εναλλάκτες στη νίδια περσίδα. Οι περσίδες δεν μπορούν να συνδεθούν παράλληλα.

DATI TECNICI

Alimentazione	230 Vac – 50Hz
Classe di isolamento	I
Capacità gabbia finecorsa	40 giri
Grado di protezione	IP 44
Diametro minimo del tubo	40x1,5 mm
Temperatura di funzionamento	Da -10°C a +40°C

Operatore	Coppia Nominale (Nm)	VelocitàNominale (rpm)	Potenza assorbita (W)	Peso (kg)
SOLUS SCREEN 40 JOB	5	14	-	-

CLAUS ® s.r.l. si riserva il diritto di apportare, in ogni momento e senza obbligo di preavviso, modifiche alle caratteristiche tecniche dei prodotti, al fine di migliorarne ulteriormente le prestazioni.

TECHNICAL DATA

Power supply	230 Vac – 50Hz
Insulation class	I
Limit stop cage capacity	40 revolutions
Protection rating	IP 44
Minimum pipe diameter	40x1,5 mm
Working temperature	From -10°C to +40°C

Operator	Rated torque (Nm)	Rated speed (rpm)	Power absorbed (W)	Weight (kg)
SOLUS SCREEN 40 JOB	5	14	-	-

CLAUS ® s.r.l. reserves the right to modify in any moment and without notice the technical characteristics of the products in
order to further increase their performance.

DONNEES TECHNIQUES

Alimentation	230 Vac – 50Hz
Classe d'isolation	I
Capacité cage fin de course	40 tours
Degré de protection	IP 44
Diamètre minimum du tuyau	40x1,5 mm
Température de fonctionnement	De -10°C à +40°C

Opérateur	Couple nominal (Nm)	Vitesse nominale (rpm)	Puissance absorbé (W)	Poids (kg)
SOLUS SCREEN 40 JOB	5	14	-	-

CLAUS ® s.r.l. se réserve le droit d'apporter, à tout moment et sans aucune obligation de préavis, toute modification aux
caractéristiques techniques des produits, afin d'en améliorer davantage les performances.

DATOS TÉCNICOS

Alimentación	230 Vac – 50Hz
Clase de aislamiento	I
Capacidad jaula final de recorrido	40 rev.
Índice de protección	IP 44
Diámetro mínimo del tubo	40x1,5 mm
Temperatura de funcionamiento	De -10°C a +40°C

Operador	Cupla Nominal (Nm)	Velocidad Nominal (rpm)	Potencia absorbida (W)	Peso (kg)
SOLUS SCREEN 40 JOB	5	14	-	-

CLAUS ® s.r.l. se reserva el derecho de aportar, en todo momento y sin necesidad de aviso previo, las modificaciones técnicas
que estime convenientes para mejorar ulteriormente el rendimiento del producto.

DATOS TÉCNICOS

Alimentação	230 Vac – 50Hz
Classe de isolamento	I
Capacidade bloqueio fim de curso	40 rotações
Grau de protecção	IP 44
Diâmetro mínimo do tubo	40x1,5 mm
Temperatura de funcionamento	De -10°C a +40°C

Operador	Binário Nominal (Nm)	Velocidade Nominal (rpm)	Potência absorvida (W)	Peso (kg)
SOLUS SCREEN 40 JOB	5	14	-	-

A CLAUS® s.r.l. reserva-se o direito de realizar, a qualquer momento e sem obrigação de pré-aviso, alterações às características
técnicas dos produtos, a fim de melhorar as suas performances.

TECHNISCHE DATEN

Versorgung	230 Vac – 50Hz
ISO-Klasse	I
Käfigkapazität am Endanschlag	40 giri
Schutzart	IP 44
Mindestdurchmesser des Rohrs	40x1,5 mm
Betriebstemperatur	von -10° C bis +40° C

Benutzer	Nennmoment (Nm)	Nenngeschwindigkeit (U/min	Leistungsaufnahme (W)	Gewicht (kg)
SOLUS SCREEN 40 JOB	5	14	-	-

CLAUS ® s.r.l. behält sich das Recht vor, im Rahmen einer weiteren Leistungssteigerung jederzeit und ohne Vorankündigung Änderungen der technischen Produktmerkmale durchzuführen.

ΤΕΧΝΙΚΑ ΣΤΟΙΧΕΙΑ

Τροφοδοσία	230 Vac – 50Hz
Κατηγορία μόνωσης	
Δυνατότητα ορίων τέλους διαδρομής	40 στροφές
Βαθμός προστασίας	IP 44
Ελάχιστη διάμετρος του σωλήνα	40x1,5 mm
Θερμοκρασία λειτουργίας	Από -10° C έως +40°

Μοντέλο	Ονομαστική Ροπή (Nm)	Ονομαστική τ αχύτητα (rpm)	Απορροφούμε νη ισχύς (W)	Βάρος (kg)
SOLUS SCREEN 40 JOB	5	14	-	-

Η CLAUS ® s.r.l. διατηρείτο δικαίωμα, σε οποιαδήποτε στιγμή και χωρίς προειδοποίηση , να επιφέρει μετατροπές στα τεχνικά χαρακτηριστικά των προϊόντων, με σκοπόνα βελτιώσει περαιτέρω την απόδοση τους.

IT REGOLAZIONE DEI FINECORSA

Controllare il senso di rotazione del motore premendo SALITA o DISCESA sull'invertitore. Se gira in senso opposto rispetto alcomando dato, togliere tensione e invertire i fili nero e marrone all'invertitore.

Regolazione del finecorsa alto:

Individuare la vite di regolazione corrispondente al finecorsa alto. Tenere premuto il pulsante SALITA.
Se il telo si arresta prima del punto alto voluto ruotare la vite di regolazione corrispondente in direzione + fino a raggiungere la posizione desiderata.
Se invece il telo è andato oltre al il punto alto desiderato, far scendere il telo e ruotare la vite di regolazione in direzione -. Se necessario ripetere l'operazione più volte fino a quando non si raggiunge la posizione di finecorsa desiderata.

Regolazione del finecorsa basso:

Individuare la vite di regolazione corrispondente al finecorsa basso. Tenere premuto il pulsante DISCESA.
Se il telo si arresta prima del punto basso voluto ruotare la vite di regolazione corrispondente in direzione + fino a raggiungere la posizione desiderata.
Se invece il telo è andato oltre al il punto basso desiderato, far salire il telo e ruotare la vite di regolazione in direzione -. Se necessario ripetere l'operazione più volte fino a quando non si raggiunge la posizione di finecorsa desiderata.

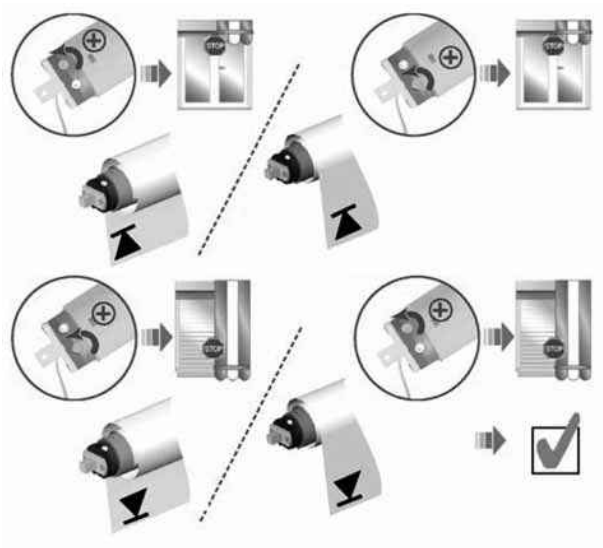

EN LIMIT STOP ADJUSTMENT:

Check the direction of rotation of the motor by pressing UP or DOWN on the inverter. If it turns in the
respect to the command given, disconnect it and invert the black and brown wires of the inverter.

Adjustment of the upper limit stop:

Locate the adjustment screw corresponding to the upper limit stop.
Keep the UP button pressed.
If the shutter stops before the desired upper point, rotate the relative adjustment screw in the + direction until reaching the desired position.
If, on the other hand, the shutter has gone past the desired upper point, have the shutter come down and rotate the adjustment screw in the - direction. If necessary, repeat the operation several times until reaching the desired limit stop position.

Adjustment of the lower limit stop:
Locate the adjustment screw corresponding to the lower limit stop. Keep the DOWN button pressed. If the shutter stops before the desired lower point, rotate the relative adjustment screw in the + direction until reaching the desired position. If, on the other hand, the shutter has gone past the desired lower point, have the shutter lift and rotate the adjustment screw in the - direction. If necessary, repeat the operation several times until reaching the desired limit stop position.

FR REGLAGE DES FINS DE COURSE

Vérifiez le sens de rotation du moteur en appuyant sur MONTEE ou DESCENTE sur l'inverseur. S'il tourne dans le sens opposé par rapport à la commande donnée, coupez la tension et invertissez les fils noir et marron à l'inverseur.

Réglage de la fin de course haute:
Repérez la vis de réglage correspondant à la fin de course haute. Maintenez le bouton MONTEE enfoncé. Si la toile s'arrête avant le point haut désiré, tournez la vis de réglage correspondante vers la direction + jusqu'à atteindre la position désirée. Si, par contre, la toile a dépassé le point haut désiré, baissez la toile et tournez la vis de réglage vers la direction -. Si nécessaire, répétez l'opération plusieurs fois jusqu'à ce que vous atteignez la position de fin de course désirée.

Réglage de la fin de course basse:
Repérez la vis de réglage correspondant à la fin de course basse. Maintenez le bouton DESCENTE enfoncé. Si la toile s'arrête avant le point bas désiré, tournez la vis de réglage correspondant vers la direction + jusqu'à atteindre la position désirée. Si, par contre, la toile a dépassé le point bas désiré, montez la toile et tournez la vis de réglage vers la direction -. Si nécessaire, répétez l'opération plusieurs fois jusqu'à ce que vous atteignez la position de fin de course désirée.

ES REGULACIÓN DE LOS FINALES DE RECORRIDO

Controlar el sentido de rotación del motor pulsando SUBIDA o BAJADA en el invertidor. Si gira en sentido contrario a la orden, quitar tensión e invertir los hilos negro y marrón en el invertidor.

Regulación del final de recorrido alto:
Localizar el tornillo de regulación correspondiente al final de recorrido alto. Mantener pulsado el botón SUBIDA. Si la lámina se para antes del punto alto deseado, girar el tornillo de regulación correspondiente en el sentido + hasta alcanzar la posición deseada. Si en cambio la lámina se ha parado más allá del punto alto deseado, hacer bajar la lámina y girar el tornillo de regulación en el sentido. Si es necesario, repetir esta operación más veces, hasta cuando se alcance la posición de final de recorrido deseada.

Regulación del final de recorrido bajo:
Localizar el tornillo de regulación correspondiente al final de recorrido bajo. Mantener pulsado el botón BAJADA. Si la lámina se para antes del punto bajo deseado, girar el tornillo de regulación correspondiente en el sentido + hasta alcanzar la posición deseada. Si en cambio la lámina se ha parado más allá del punto bajo deseado, hacer subir la lámina y girar el tornillo de regulación en el sentido. Si es necesario, repetir esta operación más veces, hasta cuando se alcance la posición de final de recorrido deseada.

PT REGULAÇÃO DOS FINS DE CURSO

Verifique o sentido de rotação do motor pressionando SUBIDA ou DESCIDA no inversor. Se girar no sentido oposto em relação ao comando dado, corte a tensão e inverta o fio preto com o castanho no inversor.

Regulação do fim de curso em cima:
Identifique o parafuso de regulação correspondente ao fim de curso em cima. Mantenha o botão de SUBIDA premido. Se o estore parar antes do ponto alto desejado rode o parafuso de regulação correspondente na direcção + até alcançar a posição desejada. Se pelo contrário o estore ultrapassou o ponto alto desejado, baixe o estore rodando o parafuso de regulação na direcção -. Se necessário, repita a operação várias vezes até alcançar a posição de fim de curso desejada.

Regulação do fim de curso baixo:
Identifique o parafuso de regulação correspondente ao fim de curso em baixo. Mantenha o botão de DESCIDA premido. Se o estore parar antes do ponto baixo desejado, rode o parafuso de regulação correspondente na direcção + até alcançar a posição desejada. Se pelo contrário o estore ultrapassou o ponto baixo desejado, suba o estore rodando o parafuso de regulação na direcção -. Se necessário, repita a operação várias vezes até alcançar a posição de fim de curso desejada.

DE EINSTELLUNG DES ENDANSCHLAGS
Die Motordrehrichtung durch Drücken von HOCH oder RUNTER auf dem Inverter prüfen. Sollte der Motor in umgekehrter Richtung zum Steuerbefehl drehen, die Spannung wegnehmen und den schwarzen mit dem braunen Draht auf dem Inverter vertauschen.
Einstellung des oberen Endanschlags:
Die mit dem oberen Endanschlag übereinstimmende Stellschraube ermitteln. Die Taste HOCH drücken.
Sollte der Stoffbehang vor dem gewünschten oberen Punkt zum Stillstand kommen, die entsprechende Stellschraube bis zum Erreichen der gewünschten Position Richtung + drehen. Sollte der Stoffbehang über den gewünschten unteren Punkt hinaus gefahren sein, diesen durch Drehen der Stellschraube in Richtung - runterfahren lassen. Im Bedarfsfall diesen Vorgang mehrmals wiederholen bis die für den Endanschlag gewünschte Position erzielt wurde.
Einstellung des unteren Endanschlags:
Die mit dem oberen Endanschlag übereinstimmende Stellschraube ermitteln. Die Taste RUNTER drücken. Sollte der Stoffbehang vor dem gewünschten oberen Punkt zum Stillstand kommen, die entsprechende Stellschraube bis zum Erreichen der gewünschten Position Richtung + drehen. Sollte der Stoffbehang über den gewünschten unteren Punkt hinaus gefahren sein, diesen durch Drehen der Stellschraube in Richtung - hochfahren lassen. Im Bedarfsfall diesen Vorgang mehrmals wiederholen bis die für den Endanschlag gewünschte Position erzielt wurde.

EL **ΡΥΘΜΙΣΗ ΤΩΝ ΟΡΙΩΝ ΤΕΛΟΥΣ ΔΙΑΔΡΟΜΗΣ**
Ελέγξτετην κατεύθυνση της περιστροφής του μοτέρ πατώντας ΑΝΟΔΟΣ ήΚΑΘΟΔΟ Σ πάνω στον εναλλάκτη. Ανγυρνά προς την αντίθετη κατεύθυνση σε σχέση με την εντολή που δώθηκε, μειώστε την τάση και αντιστρέψτε το μαύρο και το καφέκαλώδιο στον εναλλάκτη .
Ρύθμιση του υψηλού ορίου
Εντσπίστε την βίδα ρύθμισης σε αντιστοιχία με το υψηλό όριο. Κρατείστε πιεσμένο το κουμπί ΑΝΟΔΟΣ.
Αντο φύλλοτης περσίδας σταματά πριναπότο υψηλότερο επιθυμητό σημείο, περιστρέψτε την βίδα ρύθμισης που αντιστοιχ εί στην κατεύθυνση + μέχρινα φθάσει στην επιθυμητή θέση.
Ανόμως το φύλλοτης περσίδας έχει ξεπεράσει το υψηλότερο επιθυμητό σημείο, κάντε τον απαραίτητο χειρισμό για να κατεβάσετε το φύλλο και περιστρέψτε την βίδα ρύθμισης στην κατεύθυνση -. Ανείναι αναγκαίο επαναλάβετε τον χειρισμό μερικές φορές μέχρινα επιτευχθεί ηεπιθυμητή θέση των ορίων.
Ρύθμιση του χαμηλού ορίου
Εντσπίστε την βίδα ρύθμισης σε αντιστοιχία με το χαμηλό όριο. Κρατείστε πιεσμένο το κουμπί ΚΑΘΟΔΟΣ.
Αντο φύλλοτης περσίδας σταματά πριναπότο χαμηλό τερο επιθυμητό σημείο, περιστρέψτε την βίδα ρύθμισης που αντιστοιχ εί σ την κατεύθυνση + μέχρινα φθάσει στην επιθυμητή θέση.
Ανόμως το φύλλοτης περσίδας έχει ξεπεράσει το χαμηλότερο επιθυμητό σημείο, κάντε τον απαραίτητο χειρισμόγια να ανεβάσετε το φύλλο και περιστρέψτε την βίδα ρύθμισης στην κατεύθυνση -. Ανείναι αναγκαίο επαναλάβετε τον χειρισμό μερικές φορές μέχρινα επιτευχθεί ηεπιθυμητή θέση των ορίων

SUGGERIMENTI PER IL PASSAGGIO CAVI ESTERNO / INTERNO

Predisporre un foro passante per il passaggio del cavo elettrico. Attenzione: non forare il raccordo.

MANUTENZIONE:

Se il telo della persiana non scorre liberamente, rilasciare il pulsante di comando e controllare lo stato della pulizia all'interno delle guide.
Controllare periodicamente che all'interno delle guide di scorrimento del telo non vi siano oggetti che ne possono impedire il corretto funzionamento.
Mantenere pulito e lubrificato l'interno delle guide di scorrimento del telo usando spray lubrificante sintetico a secco, non usare grasso.
In caso di presenza di neve, ghiaccio o sporcizia in genere, prima di azionare la persiana, liberare la zona di scorrimento del telo.

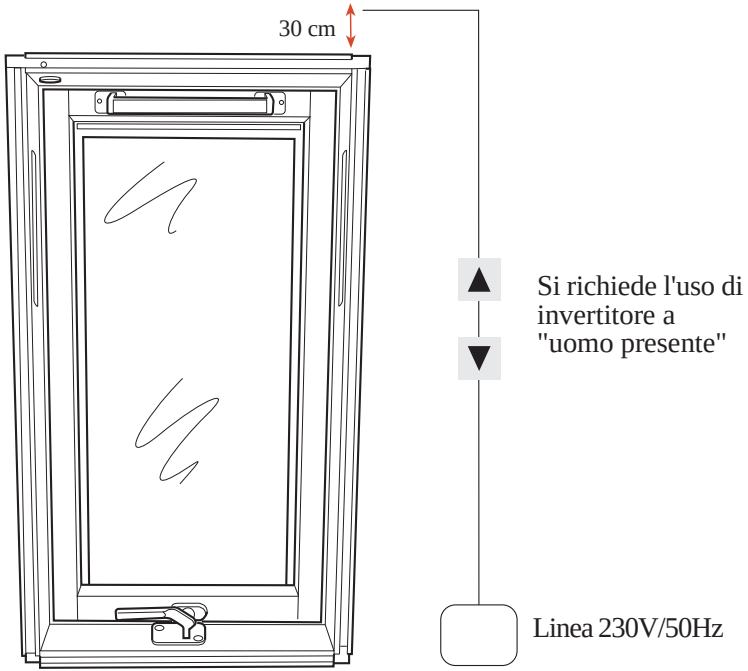

Anomalia	Causa	Rimedio
La persiana si arresta durante la salita o la discesa	Il telo è bloccato	Controllare il telo, le guide e le molle di trazione del telo all'interno delle guide.

SUGGESTIONS FOR INTERNAL/EXTERNAL CABLE PASSAGE

Prearrange a through hole for the passage of the electric cable. Warning: do not hole the flashing.

MAINTENANCE:

If the shutter does not slide freely, release the button and check the cleanliness inside the guides.
Check periodically that inside the sliding guides there are no objects that could prevent the correct functioning.
Maintain the inner part of the guides clean and lubricated by using a dry synthetic lubricating spray, do not use grease.
In case there is snow, ice or dirt in general, before operating the shutter, free the sliding area.

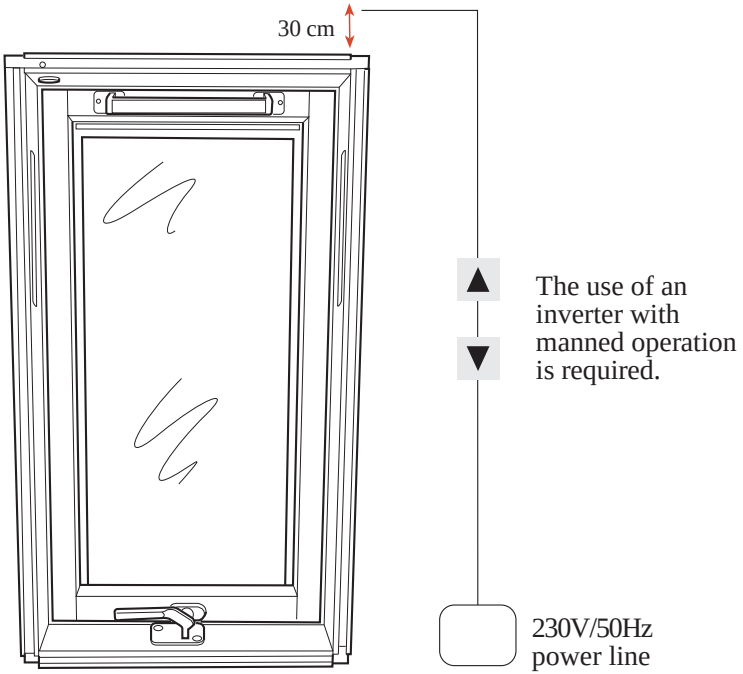

Trouble	Cause	Solution
The rolling shutter stops when going up or down	The shutter is jammed	Check the shutter the guides and the shutter's traction springs inside the guides.

SUGGESTIONS POUR LE PASSAGE CABLES EXTERNE / INTERNE

Prévoyez un trou passant à travers le passage du câble électrique. Attention: ne percez pas le raccord.

ENTRETIEN:

Si la toile du volet ne glisse pas librement, relachez le bouton de commande et controlez l'etat de proprete a l'interieur des glissieres.
Verifiez regulierement qu'a l'interieur des glissieres de la toile il n'y a aucun objet susceptible d'en empecher le bon fonctionnement.
Maintenez l'interieur des glissieres de la toile propre et lubrifie en utilisant un spray lubrifiant synthetique a sec, n'utilisez pas de graisse.
En cas de presence de neige, glace ou salete en general, avant d'actionner le volet, liberez la zone de glissement de la toile.

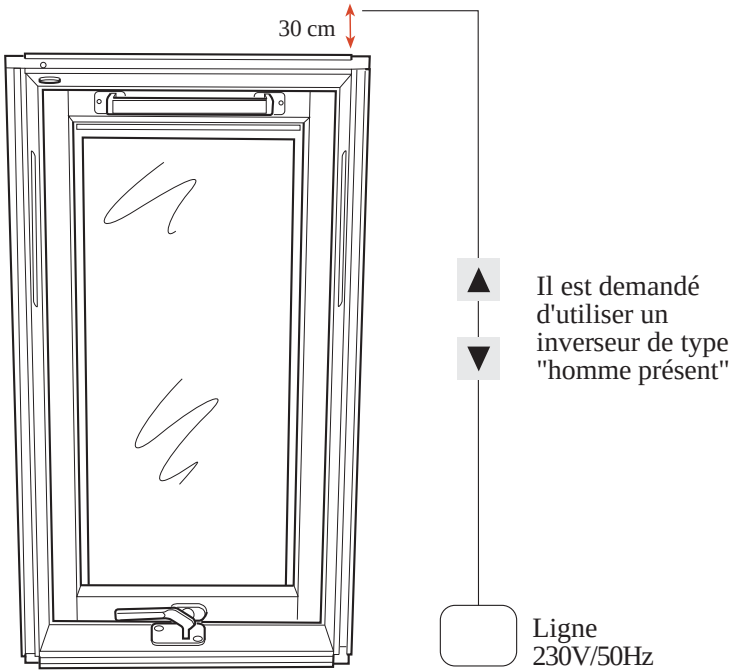

Problème	Cause	Solution
Le volet s'arrête pendant la montée ou la descente	La toile est bloquée	Contrôlez la toile, les glissières et lamontée ou la descente, les ressorts de traction à l'intérieur des glissières

SUGERENCIAS PARA EL PASAJE EXTERNO/INTERNO DE LOS CABLES

Taladrar un agujero para hacer pasar el cable eléctrico.
Atención: no agujerear la conexión.

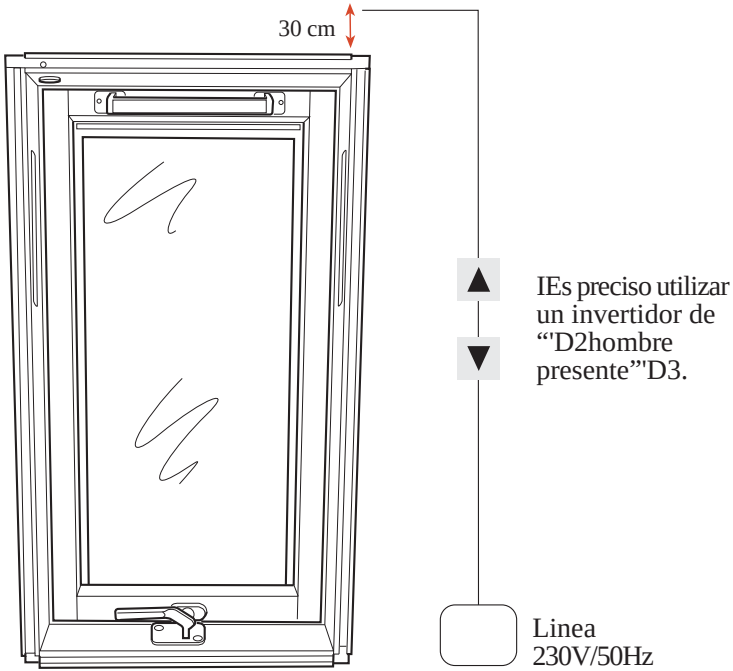

MANTENIMIENTO:

Si la lamina de la persiana no se desliza libremente, dejar el mando y controlar el estado de limpieza de las guías.
Controlar periódicamente que al interior de las guías de deslizamiento de la lámina no estén objetos que podrían afectar el correcto funcionamiento.
Mantener el interior de las guías de deslizamiento de la lámina limpio y lubricado con un spray lubricante sintético en seco, no emplear grasa.
En caso de nieve, hielo o suciedad en general, antes de accionar la persiana, limpiar el área de deslizamiento de la lámina.

Anomalia	Causa	Rimedio
La persiana se bloquea durante la subida o la bajada	La lámina está bloqueada	Controlar la lámina, las guías y los muelles de tracción de la lámina en el interior de las guías

CONSELHOS PARA A PASSAGEM DO CABO EXTERNO / INTERNO

Faça um furo passante para a passagem do cabo eléctrico.
Atenção: não fure a conexão.

MANUTENÇÃO:

Se o estore da persiana não correr livremente, solte o botão de comando e verifique o estado de limpeza no interior das guias.
Verifique periodicamente se dentro das guias de deslizamento do estore se encontram objectos que possam impedir o seu correcto funcionamento.
Mantenha limpo e lubrificado o interior das guias de deslizamento do estore usando spray lubrificante sintético a seco, não use massa.
No caso de presença de neve, gelo ou sujidade em geral, antes de accionar a persiana, limpe a zona de deslizamento do estore.

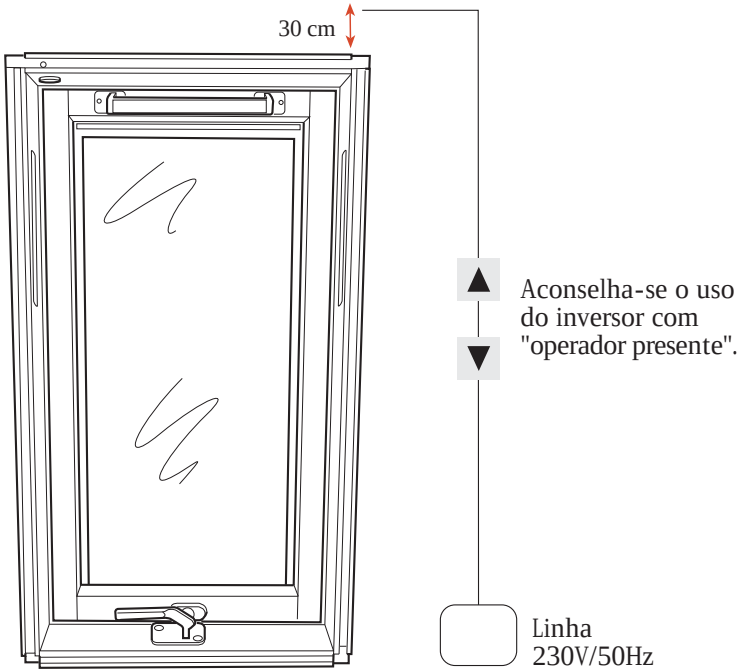

Anomalia	Causa	Solução
O estore pára durante a subida ou descida	A tela está bloqueada	Verificar a tela, as guias e as molas de de tracção da tela no interior das guias

EMPFEHLUNGEN FÜR DIE KABELDURCHFÜHRUNG (AUSSEN / INNEN)

Ein Bohrloch für den Durchtritt des elektrischen Kabels vorsehen. Achtung: den Anschluss nicht anbohren.

WARTUNG:

Sollte der Stoffbehang des Rollladens nicht frei gleiten, die Steuerdrucktaste loslassen und nachsehen, ob die Führungen verschmutzt sind.
Regelmäßig kontrollieren, dass in den Führungen des Stoffbehangs keine Gegenstände liegen, die deren Funktionstüchtigkeit beeinträchtigen.
Das Führungsinnere durch die Verwendung von synthetischem Trockenschmierspray sauber und geschmiert halten. Kein Fett verwenden.
Bei Auftreten von Schnee, Eis oder allgemeinem Schmutz vor dem Anstellen des Rollladens die Gleitfläche des Stoffbehangs säubern.

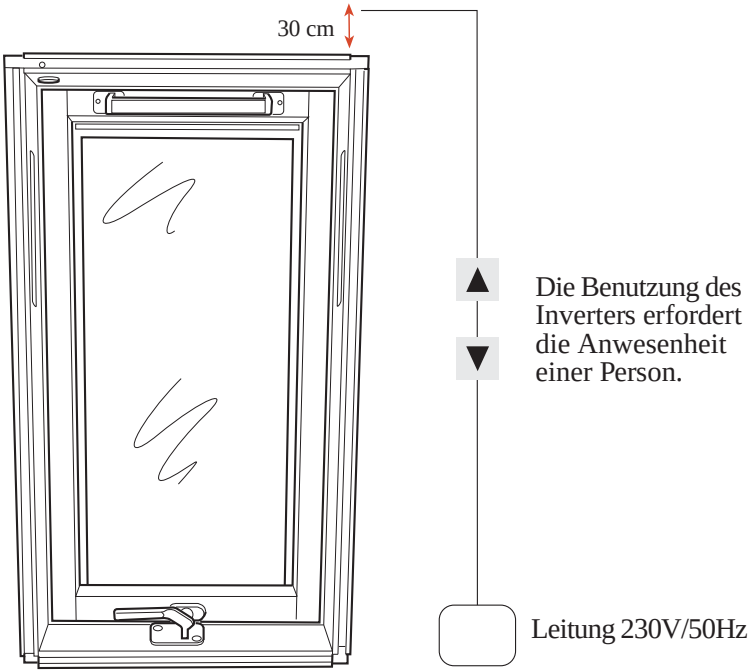

Störung	Ursache	Abhilfe
Der Rollladen kommt während des Hoch- oder Herunterfahrens zum Stillstand	Der Stoffbehang ist blockiert	Der Stoffbehang, die Führungen und die in den Führungen positionierten Zugfedern der Stoffbahn prüfen

ΣΥΜΒΟΥΛΕΣ ΓΙΑΤΟ ΠΕΡΑΣΜΑ
ΚΑΛΩΔΙΑ ΕΞΩΤΕΡΙΚΟ / ΕΣΩΤΕΡΙΚΟ

Προετοιμάστεμία ειδική οπή γιανα περάσει το ηλεκτρικό καλώδιο. Προσοχή μην τρυπήσετε το ρακόρ

ΣΥΝΤΗΡΗΣΗ

Αν το φύλλο της περσίδας δεν ολισθένει κανονικά, αφήστε το τηλεκοντρόλ και ελέγξτε αν ο εσωτερικός χώρος των οδηγών είναι καθαρός.
Ελέγχετε περιοδικά τον εσωτερικό χώρο των οδηγών της ολίσθησης. του φύλλου της περσίδας έτσι ώστε να μην υπάρχουν αντικείμενα που μπορούν να εμποδίσουν την σωστή λειτουργία του.
Διατηρείτε καθαρό καιλπαίνετε τον εσωτερικό χώρο των οδηγών της ολίσθησης του φύλλου της περσίδας χρησιμοποιώντας συνθετικό λιπαντικό σπρέι σε ξηρή μορφή, μην χρησιμοποιείτε γράσο.
Σε περίπτωση που υπάρχει χιόνι, πάγος ή γενική ακαθαρσία, πριν να ενεργοποιήσετε τη περσίδα, απελευθερώστε τον χώρο ολίσθησης του φύλλου της περσίδας.

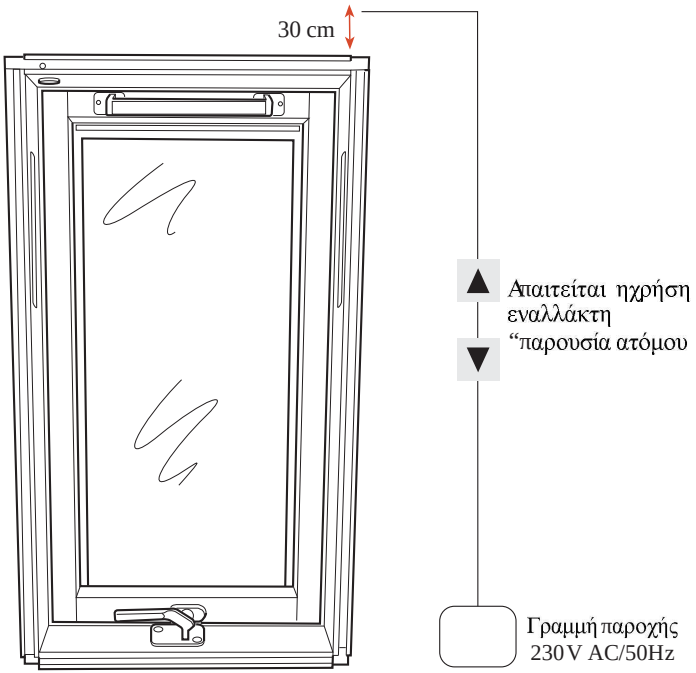

Ανωμαλία	Αιτία	Λύση
Η περσίδα σταματά ενώ ανεβαίνει ή κατεβαίνει	Το φύλλο της περσίδας είναι μπλοκαρισμένο	Ελέγξτε το φύλλο της περσίδας, τους οδηγούς και τα ελατήρια της. Βγάλτε το φύλλο στο εσωτερικό των οδηγών.

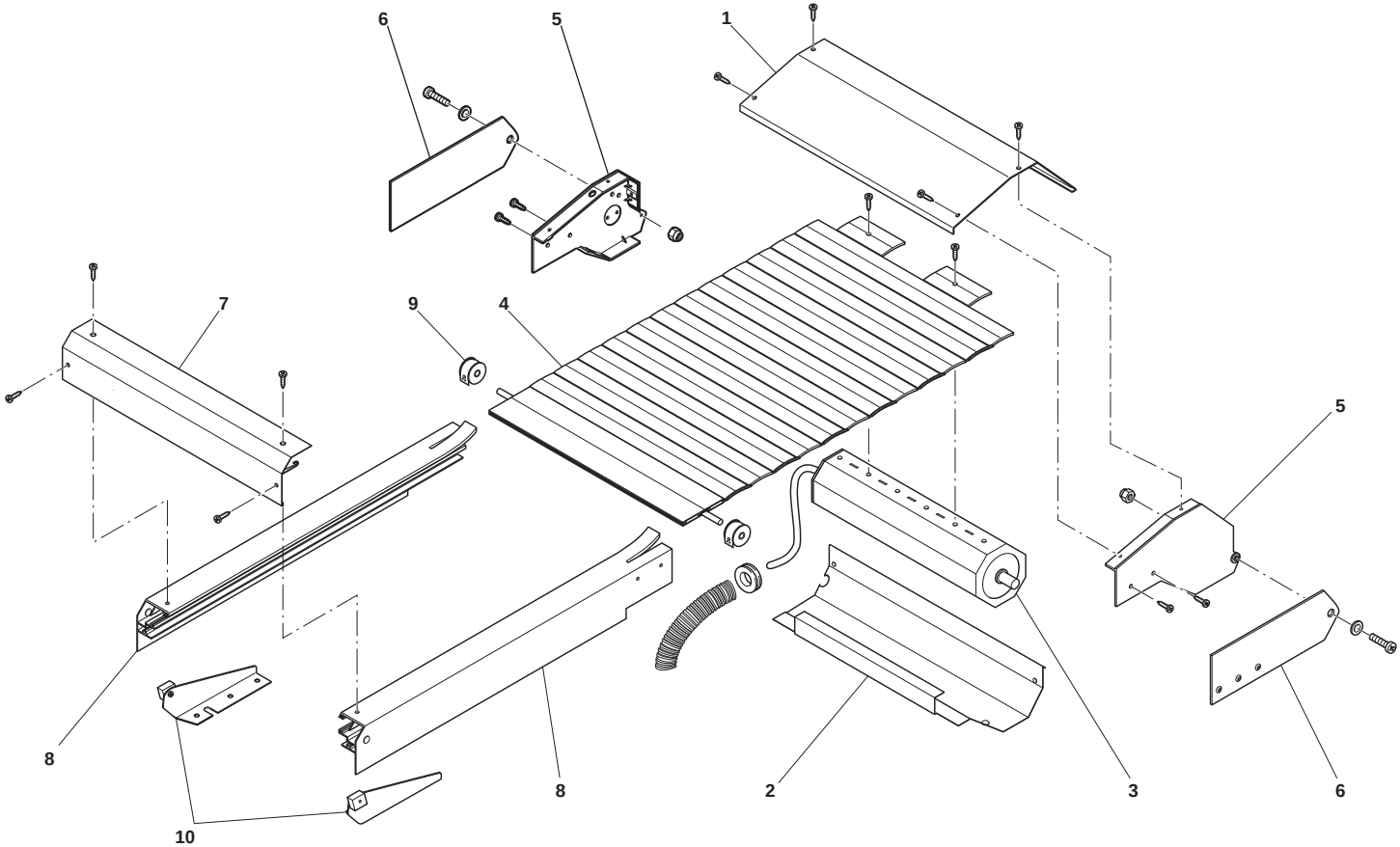
6
5
1
7
9
4
5
8
10
8
2
3
6

POS	CODICE	DESCRIZIONE	IT
1	TAP.R.1	CARTER SUPERIORE ALTO	
2	TAP.R.2	CARTER SUPERIORE BASSO	
3	TAP.R.3	BLOCCO MOTORE	
4	TAP.R.4	TELO COMPLETO	
5	TAP.012	COPPIA SUPPORTI RULLO	
6	TAP.R.6	COPPIA STAFFE SUPERIORI	
7	TAP.R.7	PROFILO INFERIORE	
8	TAP.R.8	PROFILO LATERALE	
9	TAP.016	MOLLA AUTOAVVOLTA	
10	TAP.R.10	COPPIA STAFFE INFERIORI	

POS	CODICE	DESCRIPTION	EN
1	TAP.R.1	HIGH UPPER CASE	
2	TAP.R.2	LOW UPPER CASE	
3	TAP.R.3	ENGINE BLOCK	
4	TAP.R.4	FULL COVER	
5	TAP.012	ROLLER SUPPORT PAIR	
6	TAP.R.6	UPPER BRACKET PAIR	
7	TAP.R.7	LOWER PROFILE	
8	TAP.R.8	UPPER PROFILE	
9	TAP.016	SELF-WINDING SPRING	
10	TAP.R.10	LOWER BRACKET PAIR	

POS	CODE	DESCRIPTION	FR
1	TAP.R.1	CARTER SUPERIEUR HAUT	
2	TAP.R.2	CARTER SUPERIEUR BAS	
3	TAP.R.3	BLOC MOTEUR	
4	TAP.R.4	TOILE COMPLETE	
5	TAP.012	COUPLE SUPPORTS ROULEAU	
6	TAP.R.6	COUPLE ETRIERS SUPERIEURS	
7	TAP.R.7	PROFIL INFERIEUR	
8	TAP.R.8	PROFIL LATERAL	
9	TAP.016	RESSORT AUTO-ENROULE	
10	TAP.R.10	COUPLE ETRIERS INFERIEURS	

POS	CODIGO	DESCRICION	ES
1	TAP.R.1	TAPA SUPERIOR	
2	TAP.R.2	TAPA INFERIOR	
3	TAP.R.3	RODILLO SUJETA LAMAS	
4	TAP.R.4	LAMAS	
5	TAP 012	TAPA LATERAL IZQUIERDA/DERECHA	
6	TAP.R.6	SOPORTE SUPERIOR IZQUIERDO/DERECHO	
7	TAP.R.7	PERFIL INFERIOR	
8	TAP.R.8	GUIA IZQUIERDA/DERECHA	
9	TAP 016	BOBINA	
10	TAP.R.10	SOPORTES INFERIORES	

POS	CODIGO	DESCRIÇÃO	PT
1	TAP.R.1	CARTER SUPERIOR ALTO	
2	TAP.R.2	CARTER SUPERIOR BAIXO	
3	TAP.R.3	BLOQUEIO MOTOR	
4	TAP.R.4	TELA COMPLETA	
5	TAP.R.5	PAR SUPORTES ROLOS	
6	TAP.R.6	PAR ESTRIBOS SUPERIORES	
7	TAP.R.7	PERFIL INFERIOR	
8	TAP.R.8	PERFIL LATERAL	
9	TAP.R.9	MOLA AUTO-ENROLADA	
10	TAP.R.10	PAR ESTRIBOS INFERIORES	

POS	CODE	DESCRIZIONE	DE
1	TAP.R.1	BESCHREIBUNG	
2	TAP.R.2	OBERE ABDECKUNG, OBEN	
3	TAP.R.3	OBERE ABDECKUNG, UNTEN	
4	TAP.R.4	MOTORSPERRE	
5	TAP.012	KOMPLETTER STOFFBEHANG	
6	TAP.R.6	ROLLENLAGERPAAR	
7	TAP.R.7	OBERES BÜGELPAAR	
8	TAP.R.8	UNTERES PROFIL	
9	TAP.016	SEITLICHES PROFIL	
10	TAP.R.10	SELBSTWICKELNDE FEDER	

Θέση	Κωδικός	Περιγραφή	EL
1	TAP.R.1	Πάνω υψηλό Κάρτερ	
2	TAP.R.2	Πάνω χαμηλό Κάρτερ	
3	TAP.R.3	Μοτέρ	
4	TAP.R.4	Φύλλοπερσίδας	
5	TAP.012	Ζευγάρι στηριγμάτων ρολού	
6	TAP.R.6	Ζευγάρι πάνω υποστηριγμάτων	
7	TAP.R.7	Κάτω προφίλ	
8	TAP.R.8	Πλάγιο προφίλ	
9	TAP.016	Αυτο-περιστρεφόμενο ελατήριο	
10	TAP.R.10	Ζευγάρικάτω υποστηριγμάτων	

Aggiornato al Maggio 2014

CLAUS SRL
Via S. Casadei,5 - 47122 Forlì (FC)
Tel. 0543/473610 - Fax 0543/473633
www.claus.it - info@claus.it